INHALT

FLASH-Badmöbel-Programm (Qualität, Oberflächen und Farben) ..... Seite 2

Beschreibung Möbel-Waschtische und Beckenformen (Keramik, Mineralguss, Ocritech und Glas) ... Seite 6

Beschreibung Spiegel-Elemente und Leuchten ..... Seite 8

Waschtisch-Unterschränke und Waschtische ..... Seite 10

Rechteckige Lösungen Tiefe 51,5 cm - Höhe 48 cm ..... Seite 18

Bodenstehende Lösungen Tiefe 51,5 cm - Höhe 84 cm ..... Seite 24

Rechteckige Lösungen Tiefe 40,5 cm - Höhe 48 cm ..... Seite 30

Gerundete Lösungen Tiefe 52/36 cm - Höhe 48 cm ..... Seite 34

Gerundete Lösungen Tiefe 52/21 cm - Höhe 48 cm ..... Seite 36

FLASH-MINI Tiefe 25 cm - Höhe 61 cm (für Mini-Bäder, Gäste-WCs) ..... Seite 40

Oberschränke und Hochschränke zur Ergänzung (wandhängend und bodenstehend) ..... Seite 41

Liefer- und Zahlungsbedingungen ..... Seite 42

Lieferung frei Haus ausschließlich an Händler-Lager ab einem Waren-Nettowert von 700 EUR, darunter 50 EUR Frachtkostenpauschale.

MwSt. Technische Änderungen, die der Produktverbesserung dienen, ohne Ankündigung möglich.

Preise in EUR zzgl. MwSt.

Preisgruppen

MC	MM	OC	VR
Keramik Weiß glänzend	**Mineralguss** Weiß glänzend	**Ocritech®** Weiß matt	**Glas** Glänzende Oberfläche
Keramik-Waschtische. Becken **MIT** 1 Armaturenbohrung, hinten mittig, **UND** Überlaufloch. (Für den Einsatz von 3-Loch-Armaturen sind Löcher rückseitig vorgebohrt). Lieferung auch ohne Armaturenbohrung, jedoch mit verlängerter Lieferzeit, möglich (bei Bestellung angeben). **OHNE** Ablaufgarnitur.	Fugenlose Mineralguss-Möbelwaschtische. Becken **MIT** 1 Armaturenbohrung, **OHNE** Überlaufloch. (Für den Einsatz von 3-Loch-Armaturen sind Löcher rückseitig vorgebohrt). Lieferung ohne Armaturenbohrung, jedoch mit verlängerter Lieferzeit, möglich (bei Bestellung angeben). **OHNE** Ablaufgarnitur.	Fugenlose Ocritech®-Möbelwaschtische. Becken **MIT** 1 Armaturenbohrung, **OHNE** Überlaufloch. Lieferung ohne Armaturenbohrung möglich (bei Bestellung angeben). **OHNE** Ablaufgarnitur.	Fugenlose Glas-Möbelwaschtische (Stärke 12 mm). Becken **MIT** 1 Armaturenbohrung, hinten mittig, **OHNE** Überlaufloch. Lieferung auch ohne Armaturenbohrung (bei Bestellung angeben). **MIT** Ablaufgarnitur.

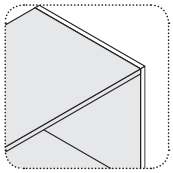

Korpusfarbe-Inneseiten und Auszügen Alu-Farben **(Standard)**

Keine Sonderanfertigung möglich.

Korpusfarbe-Innenseiten

SERIENMÄßIG

Innenseiten **ALU-FARBEN**

Technische Hinweise

Korpus Aus MDF-Paneele + Kanten folienkaschiert. Innenseiten Grau.
Sichtbare Außenseiten wie gewählte Oberfläche.

Fronten Aus MDF-Paneele + Kanten folienkaschiert. Oberflächen laut Farbfächer. Innenseiten Grau.

ALLGEMEINE HINWEISE

Auszüge Metall-Auszüge mit Selbsteinzug, Vollauszug, Softclosing und Schnell-Einhänge-Aushänge-System.

Einlegeböden Serienmäßig aus Glas, Stärke 5 mm.

Füße Kunststoff-Füße, Höhe 12 cm, Chrome-Optik, glänzend.

FLASH (Griff Sole)

FLASH (Griff Amsterdam)

FLASH EVO (grifflos mit integrierter Griffleiste)

Innenseiten Grau

Füße H.12 cm
(bodenstehende Möbel)

Hochglanz

150X Weiß

151X Dunkelrot

152X Anthrazit

Matt

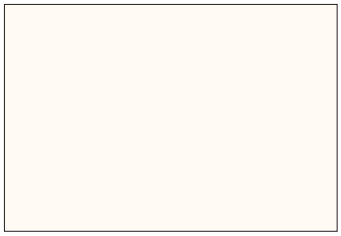

160X Weiß

161X Steingrau

163X Mokka

Oberflächen-Dekore

170X Lärche weiß

172X Lärche beige

174X Ulme dunkelbraun

175X Ulme grau

177X Eiche Canyon

178X Birke

179X Eiche Honigfarben

180X Eiche Anthrazit

181X Corten

182X Ossido

Glänzend

VT011 Verkehrsweiß
ähnlich RAL 9016

VT012 Weinrot
ähnlich RAL 3005

VT013 Anthrazitgrau
ähnlich RAL 7016

VT014 Lichtgrau
ähnlich RAL 7035

VT015 Grauweiß
ähnlich RAL 9002

VT016 Seidengrau
ähnlich RAL 7044

Möbel-Waschtische

KERAMIK Stärke 1,5 cm

Fugenlose Keramik-Möbelwaschtische. Farbe: Weiß glänzend.
Becken MIT 1 Armaturenbohrung, hinten mittig UND Überlaufloch.
(Für den Einsatz von 3-Loch-Armaturen sind Löcher rückseitig vorgebohrt).
OHNE Ablaufgarnitur.

GLÄNZENDE OBERFLÄCHE

Pflegehinweis: Für die Reinigung von Kermik-Waschtischen verwenden Sie die handelsübliche Badreiniger. Kalkablagerungen lassen sich mit den bekannten Essigreinigern entfernen.

MINERALGUSS Stärke 1,2 cm

Fugenlose Mineralguss-Möbelwaschtische. Farbe: Weiß glänzend.
Mit 1 Armaturenbohrung und mit Überlaufloch bei gerundeten Becken.
OHNE Überlauf bei rechteckigen Becken. (Für den Einsatz von 3-Loch-Armaturen sind Löcher rückseitig vorgebohrt). OHNE Ablaufgarnitur.

GLÄNZENDE OBERFLÄCHE

Mineralguss ist ein Verbundmaterial aus natürlichen Mineralien (Kalziumkarbonat und Aluminiumtrihydrat) und einem geringen Anteil an Polyesterharz. Es handelt sich dabei also nicht um ein Kunststoffmaterial, sondern um einen angenehm anzufühlenden, eleganten, hygienischen Mineralverbund, ideal für Badezimmer.
Die Gelcoat – Oberfläche verleiht dem Werkstoff Mineralguss eine optimale physische und vor allem chemische Widerstandsfähigkeit.
Mineralguss ist resistent gegen Zigarettenglut und trockene Hitze bis 160°C. Eventuelle durch höhere Temperaturen hervorgerufene Verfärbungen kann man ganz einfach mit einem Scheuerschwamm und nachfolgender Polierung (Autopolitur) entfernen. Mineralguss enthält keine Schadstoffe und ist UV-beständig.
Pflegehinweis: Für die tägliche Pflege verwenden Sie ein feuchtes Baumwoll-Tuch. Von Zeit zu Zeit kann man den Mineralguss-Waschtisch mit einer Auto-Politur behandeln.

OCRITECH® Stärke 1,2 cm

Fugenlose Ocritech®-Möbelwaschtische. Farbe: Weiß matt.
Becken mit 1 Armaturenbohrung OHNE Überlaufloch.
OHNE Ablaufgarnitur.

MATTE OBERFLÄCHE

Ocritech® ist ein Sanitär-Acryl, eine Mischung aus Aluminiumhydrat und Acryl-Harz. Daraus entsteht eine optimale kompakte und matte Oberfläche, die sich angenehm anfühlt. Ocritech® ist ein durchgängig einheitlich massiver Werkstoff (SOLID -Surface). Oberfläche geschlossenporig.
Dadurch können auch grobe Beschädigungen, wie z. B. tiefe Kratzer durch Abschleifen entfernt werden. Ocritech® enthält keine Schadstoffe und ist UV-beständig.
Pflegehinweis: Für die tägliche Pflege verwenden Sie nur ein feuchtes Baumwoll-Tuch. Es wird empfohlen, einmal jährlich die Oberfläche mit einem Scotch-Brite®-Schwamm zu behandeln, um den ursprünglichen Matt-Effekt aufzufrischen.

GLAS Stärke 1,2 cm

Fugenlose Glas-Möbelwaschtische
Becken MIT 1 Armaturenbohrung, hinten mittig, OHNE Überlaufloch.
Becken rechteckig und gerundet lieferbar.
Lieferung mit Ablaufgarnitur mit permanent offenem Ablauf.

GLÄNZENDE OBERFLÄCHE

Glaswaschtische sind porenfrei und besitzen eine brillante, hochglänzende und harte Oberfläche. Die glatte, geschlossene Oberfläche ist sogar gegenüber Säuren, Laugen und anderen Chemikalien resistent. Die gewählte Farbe wird auf der Unterseite der Glaswaschtische aufgetragen und versiegelt, deshalb kann die Farbe an der Waschtisch-Oberfläche optisch deutlich abweichen. Zur Pflege von Glaswaschtischen verwenden Sie ein gewöhnliches, nicht scheuerndes Reinigungsmittel bzw. einen handelsüblichen Glasreiniger. Starke Kalkablagerungen können mit feiner Stahlwolle sorgfältig entfernt werden.

Technische Hinweise auf Seiten 393 und 397 in der Preisliste Individual 3

Möbelwaschtisch SQUARE

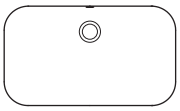

RETTANGOLARE
57x32,8 cm
für Waschtisch-Unterschränke in den Breiten: 70-85-95-105-120

MIT Überlaufloch

Möbelwaschtisch SQUARE

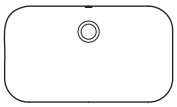

RETTANGOLARE
50,5x32,8 cm
für Doppel-Waschtisch-Unterschränke

MIT Überlaufloch

Möbelwaschtisch FOURTY
für Tiefe 40,5 cm

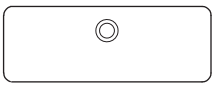

RETTANGOLARE
48,5x25 cm für Waschtisch-Unterschränke 60
68,5x25 für Waschtisch-Unterschränke 80
88,5x25 für Waschtisch-Unterschränke 100

MIT Überlaufloch

Möbelwaschtisch FOURTY
für Tiefe 40,5 cm

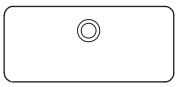

RETTANGOLARE
48,5x25 cm
für Doppel-Waschtisch-Unterschränke

MIT Überlaufloch

Technische Hinweise auf Seiten 395, 396 und 454 in der Preisliste Individual 3

Aufpreis für Überlaufloch
MG263 € 97

Möbelwaschtisch SMALL
for 40,5 cm depth

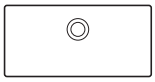

SMALL
48,5x23,5 cm für WTU 60
68,5x23,5 cm für WTU 80
88,5x23,5 cm für WTU 100
51,8x23,5 cm Doppel-WTU 120

OHNE Überlauf

Möbelwaschtisch VARIO R11
mit Becken rechts/RH oder links/LH

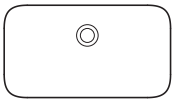

RETTANGOLARE PICCOLA
55x30,5cm

für Waschtisch-Unterschränke in den Breiten: 70-85-95-105-120

OHNE Überlauf

Möbelwaschtisch OLA

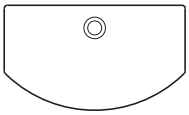

CURVA PICCOLA
60x35cm

für gerundete Waschtisch-Unterschränke Breite: 70

MIT Überlauf

Möbelwaschtisch OLA

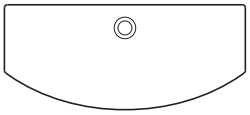

CURVA GRANDE
80x35cm

für gerundete Waschtisch-Unterschränke Breite: 90

MIT Überlauf

Möbelwaschtisch ONDA

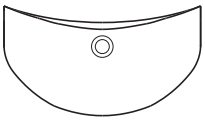

CURVA
65x37cm

für gerundete Waschtisch-Unterschränke Breite: 102,6-135,2

MIT Überlauf

Technische Hinweise auf Seite 444 bis 446 in der Preisliste Individual 3

Aufpreis für Überlaufloch
MG257 € 18

Möbelwaschtisch R7
für Tiefe 40,5 cm

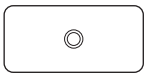

RETTANGOLARE
46x22 cm
für Waschtisch-Unterschränke in den Breiten: 60-80-100-120
für Doppel-WTU 120

OHNE Überlaufloch

Möbelwaschtisch R0
mit Becken rechts/RH oder links/LH

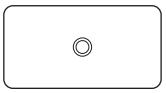

RETTANGOLARE
52,5x28 cm
für Waschtisch-Unterschränke in den Breiten: 70-85-95
für Doppel-WTU 120

OHNE Überlaufloch

Möbelwaschtisch R1
mit Becken rechts/RH oder links/LH

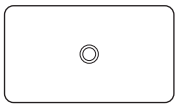

RETTANGOLARE
56,5x32 cm
für Waschtisch-Unterschränke in den Breiten: 105-120
für Doppel-WTU 140

OHNE Überlaufloch

Möbelwaschtisch T

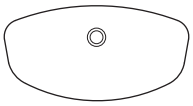

PENTA
61x32 cm
für Waschtisch-Unterschränke in den Breiten: 70-90-103-136

OHNE Überlaufloch

mit Becken rechts/RH oder links/LH

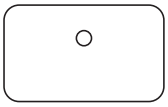

RETTANGOLARE PICCOLA
53x32cm

für Waschtisch-Unterschränke in den Breiten: 70-85-95
für Doppel-WTU 120-140

OHNE Überlauf

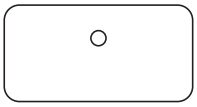

RETTANGOLARE GRANDE
70x32cm

für Waschtisch-Unterschränke in den Breiten: 105-120

OHNE Überlauf

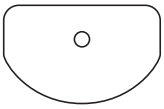

MEZZA LUNA PICCOLA
52x33cm

für Waschtisch-Unterschränke Breite: 70

OHNE Überlauf

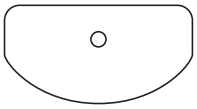

MEZZA LUNA GRANDE
62x33cm

für Waschtisch-Unterschränke Breite: 90

OHNE Überlauf

Spiegel, Klapp-Spiegelschränke, Spiegelschränke und Leuchten in der Serie FLASH

Spiegel BASIC (SP900) mit LED-Leuchte FLASH
Der Spiegel BASIC mit LED-Leuchte FLASH wird je nach gewählter Badmöbel-Kombination (Variante) in den Breiten 45, 60, 70, 80, 85, 90, 95, 100, 105 oder 120 cm geliefert. Die Höhe des Spiegels beträgt 72 cm. Der Spiegel ist aus 4 mm starkem Glas und in einem alufarbenen PVC-Rahmen gefasst. Auf Wunsch kann der Spiegel gegen Mehrpreis an der rechten Seite mit einem Schalter für die Leuchte ausgerüstet werden (nur bei Badmöbel-Kombinationen mit Oberschrank rechts wird der Schalter für die Leuchte am Spiegel links außen platziert).

Spiegel LIGHT mit integrierter LED-Leuchte
Der Spiegel LIGHT mit integriertem LED-Leuchte wird je nach gewählter Badmöbel-Kombination (Variante) in den Breiten 60, 70, 80, 85, 90, 95, 100, 105 oder 120 cm geliefert. Die Höhe des Spiegels beträgt 72 cm. Der Spiegel LIGHT ist aus 4 mm starkem Glas und in einem alufarbenen PVC-Rahmen gefasst. Die LED-Leuchte ist direkt im Spiegel hinter einem satinierten Fenster angebracht. Auf Wunsch kann der Spiegel LIGHT gegen Mehrpreis an der rechten Seite mit einem Schalter für die Leuchte ausgerüstet werden (nur bei Badmöbel-Kombinationen mit Oberschrank rechts wird der Schalter für die Leuchte am Spiegel links außen platziert).

Klapp-Spiegelschrank FLIP mit LED-Leuchte FLASH
Der Klapp-Spiegelschrank FLIP (H 60 x T 15,6 cm) mit LED-Leuchte FLASH wird je nach gewählter Badmöbel-Kombination (Variante) in den Breiten 60, 70, 80, 90, 100 oder 120 cm geliefert. Die Spiegel-Tür ist aus 4 mm starken Glas auf 16 mm-Paneel. Integriertes Schalter- und Steckdosen-Element rechts innen.
Inklusive 2 durchgehende Glas-Einlegeböden (fix).

Spiegelschrank TRITTICO mit LED-Leuchte FLASH
Der Spiegelschrank TRITTICO (H 65 cm x T 14 cm) mit LED-Leuchte FLASH wird je nach gewählter Badmöbel-Kombination (Variante) in den Breiten 40, 60, 70, 80, 90, 100 oder 120 cm geliefert.
Die Türen des Spiegelschranks sind doppelseitig verspiegelt (jeweils 3 mm starkes Glas). Die Breite 40 cm hat 1 Tür mit Anschlag rechts oder links, die Breiten 60, 70 und 80 cm haben 2 Türen, größere Breiten haben 3 Türen (siehe Abb.). Integriertes Schalter- und Steckdosen-Element rechts innen. Inklusive 2 durchgehenden Glas-Einlegeböden (fix) bei Spiegelschränken mit 1 oder 2 Türen. Bei Spiegelschränken mit 3 Türen, sind 2 durchgehende Glas-Einlegeböden (fix) hinter der linken und mittleren Tür und 2 Glas-Einlegeböden (fix) hinter der rechten Tür.

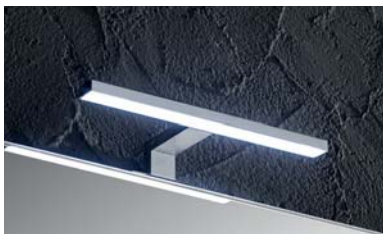

LED-Leuchte FLASH
LED / 12 Volt - 4,88 Watt - 6000° K - IP20
Voraussichtliche Lebensdauer der LED: 15.000 Stunden.

Alternativ-Spiegel

Auf Wunsch erhältlich für Flash-Kombinationen,
die keine fest zugeordnete Spiegellösung beinhalten.

PREISE

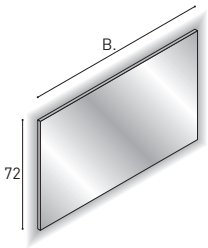

Spiegel "LUX 4", mit indirekter LED-Beleuchtung an allen vier Spiegelkanten.
Ohne Schalter und Steckdose. Spiegel in 4 fixen Breiten und nach Maß lieferbar.
Geeignete Leuchte: FA150

4000 °K

Maximale Größe auf Maß =
2 Quadratmeter
(B.40 ÷ 200 H.40 ÷ 120)

St.	B.	H.	Bestell-Nr.	Preise
2,5	80	72	**SL4080**	256
	100	72	**SL4100**	275
	120	72	**SL4120**	330
	140	72	**SL4140**	409
2,5	pro qm		**SL4900**	466

Hinweis: Leistung 9,6 Watt pro lfm. LED-Lichtband.
(Elektronisches Vorschaltgerät inklusive).

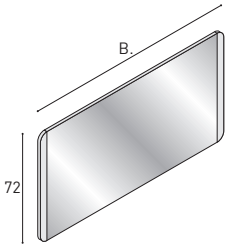

Spiegel GAIA, mit senkrechter LED-Beleuchtung rechts und links.
Kanten sandgestrahlt und gerundet.
Ohne Schalter und Steckdose.
Nur in FIXEN BREITEN erhältlich.
Geeignete Leuchte: FA150

4000 °K

St.	B.	H.	Bestell-Nr.	Preise
2,5	80	72	**SG2080**	324
	100	72	**SG2100**	336
	120	72	**SG2120**	350
	140	72	**SG2140**	372

Hinweis: Leistung 9,6 Watt pro lfm. LED-Lichtband.
(Elektronisches Vorschaltgerät inklusive).

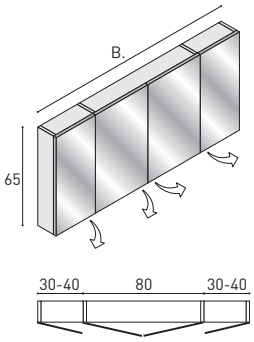

Spiegelschrank mit 4 Glastüren beidseitig verspiegelt, 6 Glas-Einlegeböden (fix).
Steckdose und Schalter rechts innenliegend.
Geeignete Leuchten: FA150

T.	B.	H.	Bestell-Nr.	Preise
14	140	65	**SC014**	898

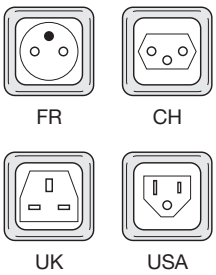

Internationale Steckdosen.

Bei Auswahl einer internationalen Steckdose wird die im Standard-Schalter- und Steckdosen-Element enthaltene deutsche Steckdose durch die internationale Version ersetzt.

STANDARD.

Bestell-Nr.	Preis
MG101	46

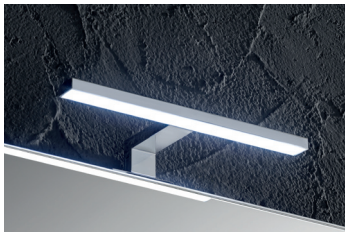

LED-Leuchte FLASH (verchromt).

LED 4,88 Watt
350mA
6000 °K
300 Lumen - IP44

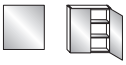

H.	T.	B.	Bestell-Nr.	Preis
3,6	9,8	30,3	**FA150**	112

Waschtisch-Unterschränke und Waschtische Flash - Flash Evo H. 48 cm - T. 51,5 cm

Bei Bestellung angeben:
Flash mit Griffen
(Griffvarianten siehe Seite 3) oder
Flash EVO mit integrierten Griffleisten

Becken mittig

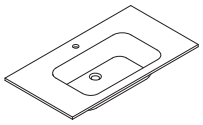

Preisgruppen			
MC	MM	OC	VR
Keramik	Mineralguss	Ocritech®	Glas

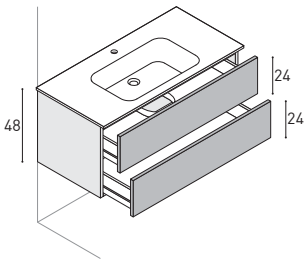

Waschtisch-Unterschrank mit 2 Auszügen.

Breite WTU	MC	MM	OC	VR
70	**MM41201** 802	**MM41202** 793	**MM41222** 874	**MM41204** 968
85	**MM41205** 874	**MM41206** 862	**MM41223** 947	**MM41208** 1.058
95	**MM41209** 945	**MM41210** 912	**MM41224** 1.015	**MM41212** 1.135
105	**MM41213** 1.014	**MM41214** 967	**MM41225** 1.083	**MM41216** 1.191
120	**MM41217** 1.142	**MM41218** 1.051	**MM41226** 1.211	**MM41220** 1.327

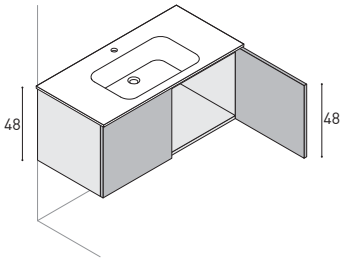

Waschtisch-Unterschrank mit 2 Türen.

Breite WTU	MC	MM	OC	VR
70	**MM41001** 648	**MM41002** 641	**MM41021** 716	**MM41004** 823
85	**MM41005** 715	**MM41006** 704	**MM41022** 789	**MM41008** 905
95	**MM41009** 781	**MM41010** 748	**MM41023** 841	**MM41012** 978
105	**MM41013** 842	**MM41014** 798	**MM41024** 910	**MM41016** 1.028

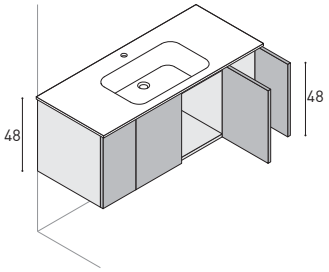

Waschtisch-Unterschrank mit 4 Türen.

Breite WTU	MC	MM	OC	VR
120	**MM41017** 1.078	**MM41018** 988	**MM41025** 1.141	**MM41020** 1.206

Ergänzbar um separate Spiegellösungen
(Seite 9 in dieser Preisliste sowie umfangreiche Auswahl im individual-Sortiment).

Waschtisch-Unterschränke und Waschtische Flash - Flash Evo H. 48 cm - T. 51,5 cm

Bei Bestellung angeben:
Flash mit Griffen
(Griffvarianten siehe Seite 3) oder
Flash EVO mit integrierten Griffleisten

Becken RE-LI

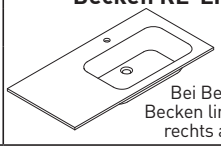

Bei Bestellung Becken links oder rechts angeben

Preisgruppen			
MC	MM	OC	VR
Keramik	Mineralguss	Ocritech®	Glas

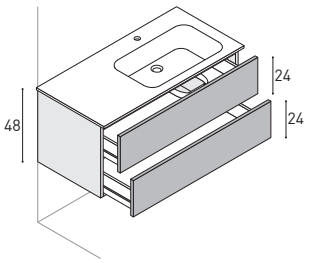

Waschtisch-Unterschrank mit 2 Auszügen.

Breite WTU	MC	MM	OC	VR
105	**MM41227** 1.050	**MM41229** 1.014	**MM41231** 1.083	**MM41233** 1.211
120	**MM41228** 1.180	**MM41230** 1.097	**MM41232** 1.211	**MM41234** 1.340

Abb. Ausführung Becken rechts

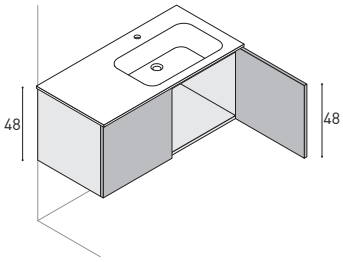

Waschtisch-Unterschrank mit 2 Türen.

Breite WTU	MC	MM	OC	VR
105	**MM41026** 876	**MM41027** 827	**MM41028** 876	**MM41029** 1.028

Abb. Ausführung Becken rechts

Bei Bestellung angeben:
Flash mit Griffen
(Griffvarianten siehe Seite 3) oder
Flash EVO mit integrierten Griffleisten

Doppel-Waschtisch

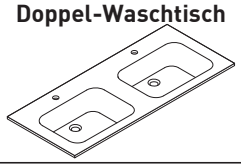

Preisgruppen			
MC	MM	OC	VR
Keramik	Mineralguss	Ocritech®	Glas

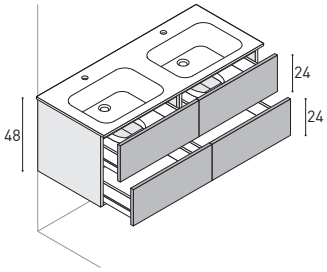

Waschtisch-Unterschrank mit 4 Auszügen.

Breite WTU	MC	MM	OC	VR
120	**MM41235** 1.478	**MM41236** 1.408	**MM41237** 1.587	**MM41238** 1.662
140	**MM41239** 1.601	**MM41240** 1.545	**MM41241** 1.694	**MM41242** 1.759

Ergänzbar um separate Spiegellösungen
(Seite 9 in dieser Preisliste sowie umfangreiche Auswahl im individual-Sortiment).

Alle FLASH-Badmöbel-Oberflächen (siehe Seite 4-5) haben den selben Preis. Daher keine unterschiedlichen Preisgruppen nach Badmöbel-Oberflächen.

Waschtisch-Unterschränke und Waschtische Flash - Flash Evo H. 84 cm - T. 51,5 cm

Bei Bestellung angeben:
Flash mit Griffen
(Griffvarianten siehe Seite 3) oder
Flash EVO mit integrierten Griffleisten

Becken mittig

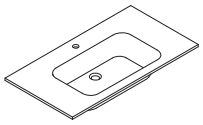

Preisgruppen			
MC	MM	OC	VR
Keramik	Mineralguss	Ocritech®	Glas

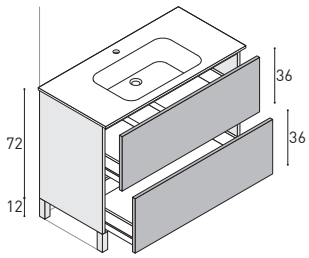

Waschtisch-Unterschrank mit 2 Auszügen.
Bodenstehend.

Breite WTU	MC	MM	OC	VR
70	**MM71201** 906	**MM71202** 898	**MM71221** 980	**MM71204** 1.113
85	**MM71205** 992	**MM71206** 979	**MM71222** 1.059	**MM71208** 1.197
95	**MM71209** 1.067	**MM71210** 1.034	**MM71223** 1.139	**MM71212** 1.271
105	**MM71213** 1.140	**MM71214** 1.094	**MM71224** 1.211	**MM71216** 1.339
120	**MM71217** 1.268	**MM71218** 1.179	**MM71225** 1.330	**MM71220** 1.444

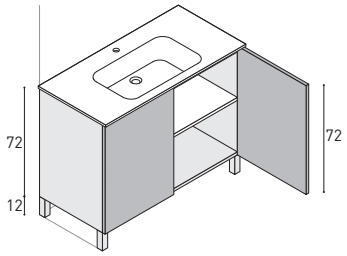

Waschtisch-Unterschrank mit 2 Türen.
Bodenstehend.

Breite WTU	MC	MM	OC	VR
70	**MM71001** 775	**MM71002** 767	**MM71021** 842	**MM71004** 954
85	**MM71005** 855	**MM71006** 840	**MM71022** 923	**MM71008** 1.062
95	**MM71009** 924	**MM71010** 891	**MM71023** 993	**MM71012** 1.129
105	**MM71013** 1.001	**MM71014** 957	**MM71024** 1.065	**MM71016** 1.190

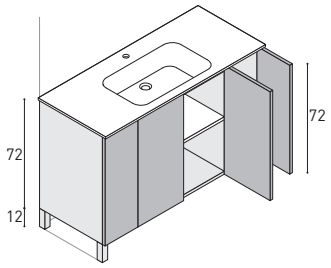

Waschtisch-Unterschrank mit 4 Türen.
Bodenstehend.

Breite WTU	MC	MM	OC	VR
120	**MM71017** 1.215	**MM71018** 1.127	**MM71025** 1.282	**MM71020** 1.393

Ergänzbar um separate Spiegellösungen
(Seite 9 in dieser Preisliste sowie umfangreiche Auswahl im individual-Sortiment).

Waschtisch-Unterschränke und Waschtische Flash - Flash Evo H. 84 cm - T. 51,5 cm

Bei Bestellung angeben:
Flash mit Griffen
(Griffvarianten siehe Seite 3) oder
Flash EVO mit integrierten Griffleisten

Becken RE-LI

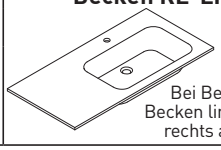

Bei Bestellung Becken links oder rechts angeben

Preisgruppen			
MC	MM	OC	VR
Keramik	Mineralguss	Ocritech®	Glas

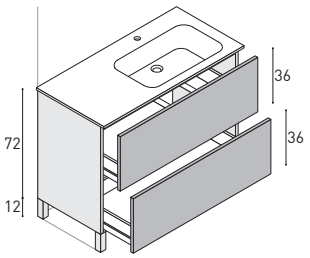

Waschtisch-Unterschrank mit 2 Auszügen.
Bodenstehend.

Breite WTU	MC	MM	OC	VR
105	**MM71226** 1.176	**MM71227** 1.156	**MM71228** 1.220	**MM71229** 1.345
120	**MM71230** 1.317	**MM71231** 1.226	**MM71232** 1.330	**MM71233** 1.456

Abb. Ausführung Becken rechts

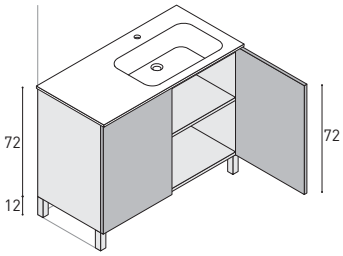

Waschtisch-Unterschrank mit 2 Türen.
Bodenstehend.

Breite WTU	MC	MM	OC	VR
105	**MM71026** 1.041	**MM71027** 1.008	**MM71028** 1.065	**MM71029** 1.208

Abb. Ausführung Becken rechts

Bei Bestellung angeben:
Flash mit Griffen
(Griffvarianten siehe Seite 3) oder
Flash EVO mit integrierten Griffleisten

Doppel-Waschtisch

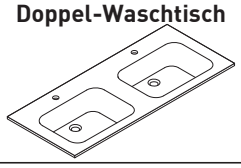

Preisgruppen			
MC	MM	OC	VR
Keramik	Mineralguss	Ocritech®	Glas

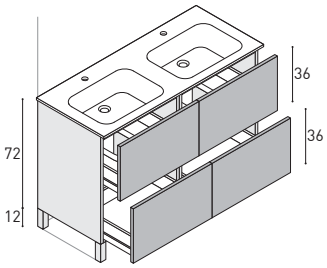

Waschtisch-Unterschrank mit 4 Auszügen.
Bodenstehend.

Breite WTU	MC	MM	OC	VR
120	**MM71234** 1.601	**MM71235** 1.535	**MM71236** 1.706	**MM71237** 1.783
140	**MM71238** 1.731	**MM71239** 1.664	**MM71240** 1.805	**MM71241** 1.884

Ergänzbar um separate Spiegellösungen
(Seite 9 in dieser Preisliste sowie umfangreiche Auswahl im individual-Sortiment).

Alle FLASH-Badmöbel-Oberflächen (siehe Seite 4-5) haben den selben Preis. Daher keine unterschiedlichen Preisgruppen nach Badmöbel-Oberflächen.

Waschtisch-Unterschränke und Waschtische Flash - Flash Evo H. 48 cm - T. 40,5 cm

Bei Bestellung angeben:
Flash mit Griffen
(Griffvarianten siehe Seite 3) oder
Flash EVO mit integrierten Griffleisten

Becken mittig

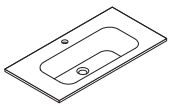

Preisgruppen			
MC	MM	OC	VR
Keramik	Mineralguss	Ocritech®	Glas

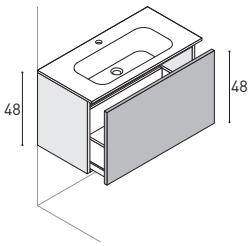

Waschtisch-Unterschrank mit 1 Auszug.

Breite WTU	MC	MM	OC	VR
60	**MM41501** 622	**MM41502** 616	**MM41511** 680	—
80	**MM41505** 748	**MM41506** 701	**MM41512** 816	—
100	**MM41509** 869	**MM41510** 772	**MM41513** 940	—

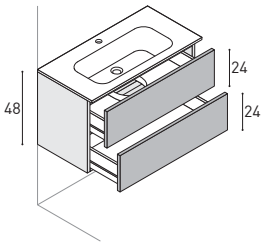

Waschtisch-Unterschrank mit 2 Auszügen.

Breite WTU	MC	MM	OC	VR
60	**MM41601** 718	**MM41602** 711	**MM41615** 789	—
80	**MM41605** 847	**MM41606** 802	**MM41616** 920	—
100	**MM41609** 981	**MM41610** 884	**MM41617** 1.050	—

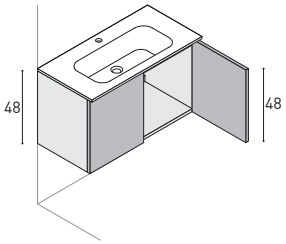

Waschtisch-Unterschrank mit 2 Türen.

Breite WTU	MC	MM	OC	VR
60	**MM41401** 580	**MM41402** 573	**MM41415** 651	—
80	**MM41405** 706	**MM41406** 657	**MM41416** 777	—
100	**MM41409** 828	**MM41410** 730	**MM41417** 901	—

Bei Bestellung angeben:
Flash mit Griffen
(Griffvarianten siehe Seite 3) oder
Flash EVO mit integrierten Griffleisten

Doppel-Waschtisch

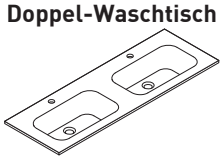

Preisgruppen			
MC	MM	OC	VR
Keramik	Mineralguss	Ocritech®	Glas

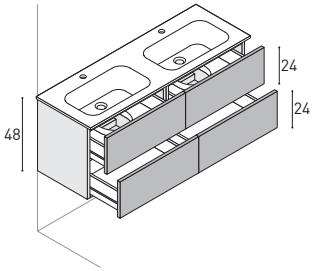

Waschtisch-Unterschrank mit 4 Auszügen.

Breite WTU	MC	MM	OC	VR
120	**MM41613** 1.417	**MM41614** 1.227	**MM41618** 1.488	—

Ergänzbar um separate Spiegellösungen
(Seite 9 in dieser Preisliste sowie umfangreiche Auswahl im individual-Sortiment).

Waschtisch-Unterschränke und Waschtische Flash - Flash Evo H. 48 cm - T. 52 cm

Bei Bestellung angeben:
Flash mit Griffen
(Griffvarianten siehe Seite 3) oder
Flash EVO mit integrierten Griffleisten

Becken mittig

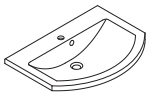

Preisgruppen			
MC	MM	OC	VR
Keramik	Mineralguss	Ocritech®	Glas

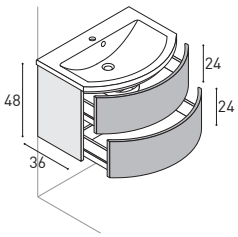

Waschtisch-Unterschrank mit 2 Auszügen.

Breite WTU	MC	MM	OC	VR
70	—	**MM41282** 1.156	**MM41290** 1.201	**MM41284** 1.381
90	—	**MM41286** 1.308	**MM41291** 1.347	**MM41288** 1.541

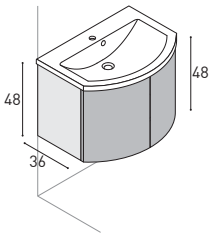

Waschtisch-Unterschrank mit 2 Türen.

Breite WTU	MC	MM	OC	VR
70	—	**MM41082** 976	**MM41090** 1.020	**MM41084** 1.208
90	—	**MM41086** 1.100	**MM41091** 1.144	**MM41088** 1.343

Waschtisch-Unterschränke und Waschtische Flash - Flash Evo H. 48 cm - T. 52 cm

Bei Bestellung angeben:
Flash mit Griffen
(Griffvarianten siehe Seite 3) oder
Flash EVO mit integrierten Griffleisten

Becken RE-LI

Bei Bestellung Becken links oder rechts angeben

Preisgruppen			
MC	MM	OC	VR
Keramik	Mineralguss	Ocritech®	Glas

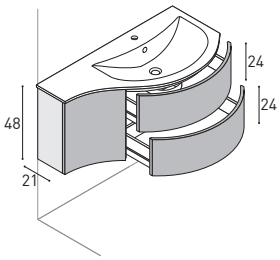

Waschtisch-Unterschrank mit 2 Auszügen, 1 Tür.
Türanschlag rechts oder links. Bei Bestellung angeben!

Breite WTU	MC	MM	OC	VR
102,6	—	**MM41681** 1.397	**MM41686** 1.478	—

Abb. Ausführung Becken rechts

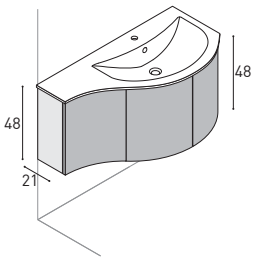

Waschtisch-Unterschrank mit 3 Türen.
Türanschlag rechts oder links. Bei Bestellung angeben!

Breite WTU	MC	MM	OC	VR
102,6	—	**MM41481** 1.222	**MM41486** 1.298	—

Abb. Ausführung Becken rechts

Ergänzbar um separate Spiegellösungen
(Seite 9 in dieser Preisliste sowie umfangreiche Auswahl im individual-Sortiment).

Alle FLASH-Badmöbel-Oberflächen (siehe Seite 4-5) haben den selben Preis. Daher keine unterschiedlichen Preisgruppen nach Badmöbel-Oberflächen.

Waschtisch-Unterschränke und Waschtische Flash - Flash Evo

H. **48** cm - T. **52** cm

Bei Bestellung angeben:
Flash mit Griffen
(Griffvarianten siehe Seite 3) oder
Flash EVO mit integrierten Griffleisten

Becken mittig

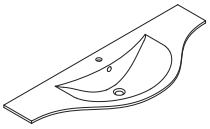

Preisgruppen			
MC	MM	OC	VR
Keramik	Mineralguss	Ocritech®	Glas

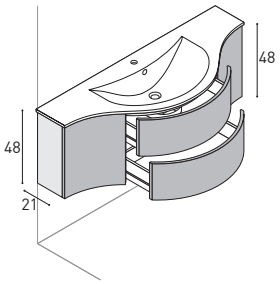

Waschtisch-Unterschrank mit 2 Auszügen, 1 Tür links, 1 Tür rechts.

Breite WTU	MC	MM	OC	VR
135,2	—	**MM41685** 1.695	**MM41687** 1.804	—

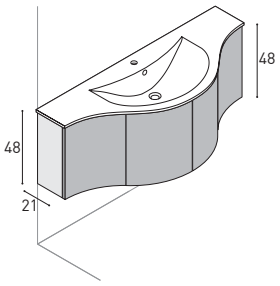

Waschtisch-Unterschrank mit 4 Türen.

Breite WTU	MC	MM	OC	VR
135,2	—	**MM41485** 1.524	**MM41487** 1.632	—

Ergänzbar um separate Spiegellösungen
(Seite 9 in dieser Preisliste sowie umfangreiche Auswahl im individual-Sortiment).

Badmöbel-Kombinationen

Komplettkombinationen inklusive Spiegel oder Spiegelschrank

Badmöbel-Kombinationen

Flash - Flash Evo H. **48** cm - T. **51,5** cm

Bei Bestellung angeben:
Flash mit Griffen
(Griffvarianten siehe Seite 3) oder
Flash EVO mit integrierten Griffleisten

Becken mittig

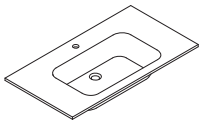

Preisgruppen			
MC	MM	OC	VR
Keramik	Mineralguss	Ocritech®	Glas

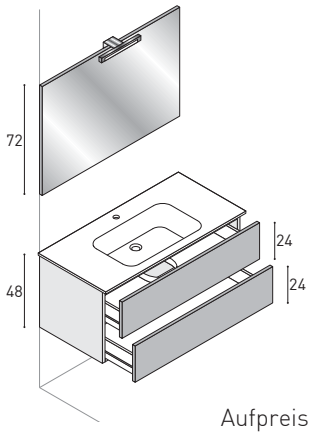

Waschtisch-Unterschrank mit 2 Auszügen.
Spiegel BASIC mit LED-Leuchte.
Ohne Schalter.

Breite Spiegel	Breite WTU	MC	MM	OC	VR
Spiegel B.70	70	**ML41201** 968	**ML41202** 961	**ML41221** 1.039	**ML41204** 1.176
Spiegel B.85	85	**ML41205** 1.056	**ML41206** 1.044	**ML41222** 1.126	**ML41208** 1.282
Spiegel B.95	95	**ML41209** 1.136	**ML41210** 1.102	**ML41223** 1.204	**ML41212** 1.371
Spiegel B.105	105	**ML41213** 1.211	**ML41214** 1.164	**ML41224** 1.280	**ML41216** 1.437
Spiegel B.120	120	**ML41217** 1.351	**ML41218** 1.262	**ML41225** 1.420	**ML41220** 1.528

Aufpreis für Schalter
MGI10 € 19

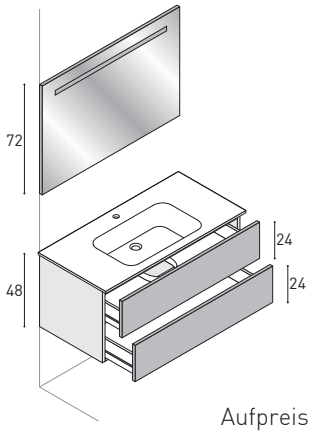

Waschtisch-Unterschrank mit 2 Auszügen.
Spiegel LIGHT mit integriertem LED-Leuchte.
Ohne Schalter.

Breite Spiegel	Breite WTU	MC	MM	OC	VR
Spiegel B.70	70	**ML42221** 1.022	**ML42222** 1.015	**ML42241** 1.088	**ML42224** 1.228
Spiegel B.85	85	**ML42225** 1.116	**ML42226** 1.102	**ML42242** 1.187	**ML42228** 1.341
Spiegel B.95	95	**ML42229** 1.203	**ML42230** 1.170	**ML42243** 1.274	**ML42232** 1.437
Spiegel B.105	105	**ML42233** 1.278	**ML42234** 1.232	**ML42244** 1.345	**ML42236** 1.502
Spiegel B.120	120	**ML42237** 1.443	**ML42238** 1.353	**ML42245** 1.512	**ML42240** 1.620

Aufpreis für Schalter
MGI11 € 19

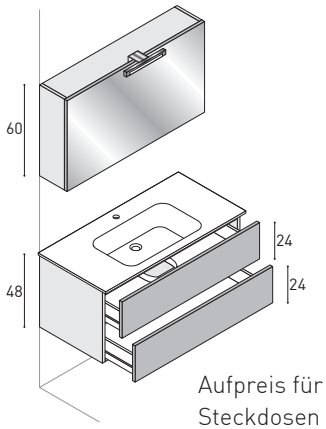

Waschtisch-Unterschrank mit 2 Auszügen.
Klapp-Spiegelschrank FLIP mit 2 durchgehenden Glas-Einlegeböden (fix).
Schalter und Steckdose nur rechts innen. Lampe LED-Leuchte.

Breite Spiegel	Breite WTU	MC	MM	OC	VR
Spiegel B.70	70	**ML43241** 1.207	**ML43242** 1.200	**ML43261** 1.274	**ML43244** 1.414
Spiegel B.80	85	**ML43245** 1.311	**ML43246** 1.297	**ML43262** 1.379	**ML43248** 1.535
Spiegel B.90	95	**ML43249** 1.393	**ML43250** 1.360	**ML43263** 1.453	**ML43252** 1.627
Spiegel B.100	105	**ML43253** 1.474	**ML43254** 1.429	**ML43264** 1.538	**ML43256** 1.701
Spiegel B.120	120	**ML43257** 1.622	**ML43258** 1.531	**ML43265** 1.683	**ML43260** 1.798

Aufpreis für internationale Steckdosen
MG101 € 46

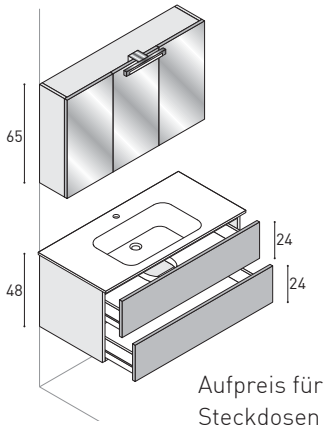

Waschtisch-Unterschrank mit 2 Auszügen. Spiegelschrank TRITTICO mit doppelseitig verspiegelten Türen. Schalter und Steckdose nur rechts innen. Lampe LED-Leuchte.

Breite Spiegel	Breite WTU	MC	MM	OC	VR
Spiegel B.70	70	**ML44261** 1.235	**ML44262** 1.227	**ML44281** 1.304	**ML44264** 1.442
Spiegel B.80	85	**ML44265** 1.327	**ML44266** 1.313	**ML44282** 1.395	**ML44268** 1.552
Spiegel B.90	95	**ML44269** 1.506	**ML44270** 1.473	**ML44283** 1.575	**ML44272** 1.741
Spiegel B.100	105	**ML44273** 1.600	**ML44274** 1.555	**ML44284** 1.671	**ML44276** 1.825
Spiegel B.120	120	**ML44277** 1.743	**ML44278** 1.653	**ML44285** 1.798	**ML44280** 1.919

Aufpreis für internationale Steckdosen
MG101 € 46

Alle Preise in EUR zzgl. MwSt.

Badmöbel-Kombinationen

Flash - Flash Evo H. **48** cm - T. **51,5** cm

Bei Bestellung angeben:
Flash mit Griffen
(Griffvarianten siehe Seite 3) oder
Flash EVO mit integrierten Griffleisten

Becken RE-LI

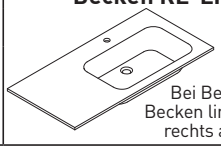

Bei Bestellung Becken links oder rechts angeben

Preisgruppen			
MC	MM	OC	VR
Keramik	Mineralguss	Ocritech®	Glas

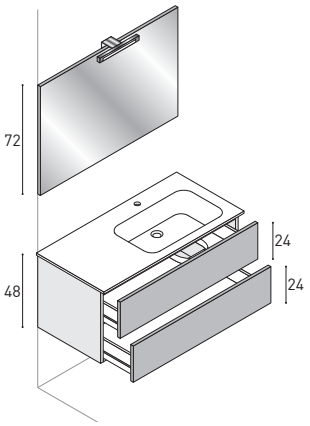

Abb. Ausführung rechts

Waschtisch-Unterschrank mit 2 Auszügen.
Spiegel BASIC mit LED-Leuchte.
Ohne Schalter.

Aufpreis für Schalter
MGI10 € 19

Breite Spiegel	Breite WTU	MC	MM	OC	VR
Spiegel B.105	105	**ML41238** 1.248	**ML41239** 1.201	**ML41240** 1.280	**ML41241** 1.437
Spiegel B.120	120	**ML41242** 1.387	**ML41243** 1.299	**ML41244** 1.420	**ML41245** 1.528

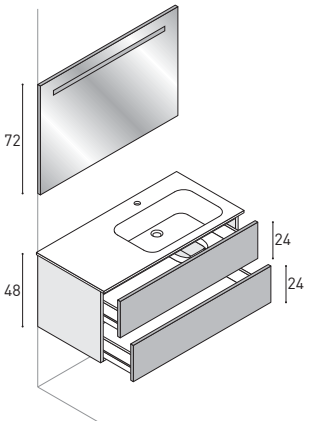

Abb. Ausführung rechts

Waschtisch-Unterschrank mit 2 Auszügen.
Spiegel LIGHT mit integriertem LED-Leuchte.
Ohne Schalter.

Aufpreis für Schalter
MGI11 € 19

Breite Spiegel	Breite WTU	MC	MM	OC	VR
Spiegel B.105	105	**ML42258** 1.313	**ML42259** 1.277	**ML42260** 1.345	**ML42261** 1.503
Spiegel B.120	120	**ML42262** 1.479	**ML42263** 1.402	**ML42264** 1.512	**ML42265** 1.620

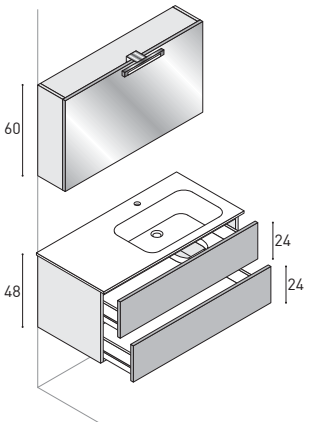

Abb. Ausführung rechts

Waschtisch-Unterschrank mit 2 Auszügen.
Klapp-Spiegelschrank FLIP mit 2 durchgehenden Glas-Einlegeböden (fix).
Schalter und Steckdose nur rechts innen. Lampe LED-Leuchte.

Aufpreis für internationale Steckdosen
MG101 € 46

Breite Spiegel	Breite WTU	MC	MM	OC	VR
Spiegel B.100	105	**ML43278** 1.510	**ML43279** 1.478	**ML43280** 1.538	**ML43281** 1.702
Spiegel B.120	120	**ML43282** 1.657	**ML43283** 1.572	**ML43284** 1.683	**ML43285** 1.798

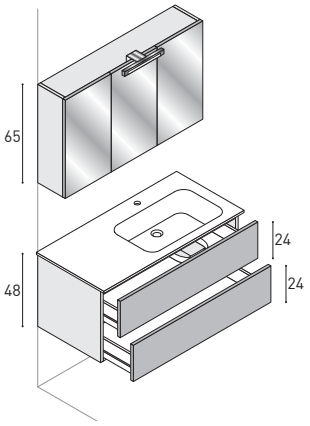

Abb. Ausführung rechts

Waschtisch-Unterschrank mit 2 Auszügen.
Spiegelschrank TRITTICO mit doppelseitig verspiegelten Türen. Schalter und Steckdose nur rechts innen. Lampe LED-Leuchte.

Aufpreis für internationale Steckdosen
MG101 € 46

Breite Spiegel	Breite WTU	MC	MM	OC	VR
Spiegel B.100	105	**ML44213** 1.635	**ML44214** 1.601	**ML44215** 1.671	**ML44216** 1.826
Spiegel B.120	120	**ML44217** 1.777	**ML44218** 1.702	**ML44219** 1.798	**ML44220** 1.920

Alle Preise in EUR zzgl. MwSt.

Alle FLASH-Badmöbel-Oberflächen (siehe Seite 4-5) haben den selben Preis. Daher keine unterschiedlichen Preisgruppen nach Badmöbel-Oberflächen.

Badmöbel-Kombinationen

Flash - Flash Evo H. **48** cm - T. **51,5** cm

Bei Bestellung angeben:
Flash mit Griffen
(Griffvarianten siehe Seite 3) oder
Flash EVO mit integrierten Griffleisten

Becken mittig

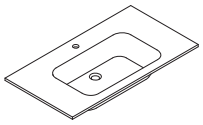

Preisgruppen			
MC	MM	OC	VR
Keramik	Mineralguss	Ocritech®	Glas

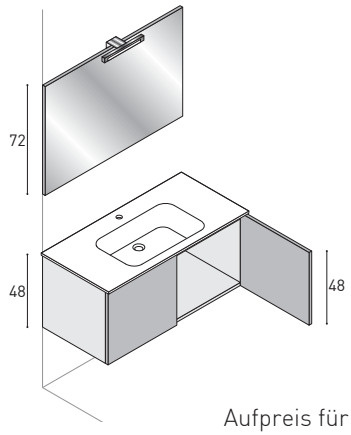

Waschtisch-Unterschrank mit 2 Türen.
Spiegel BASIC mit LED-Leuchte.
Ohne Schalter.

Breite Spiegel	Breite WTU	MC	MM	OC	VR
Spiegel B.70	70	**ML41001** 814	**ML41002** 807	**ML41021** 874	**ML41004** 1.022
Spiegel B.85	85	**ML41005** 897	**ML41006** 885	**ML41022** 961	**ML41008** 1.122
Spiegel B.95	95	**ML41009** 971	**ML41010** 938	**ML41023** 1.034	**ML41012** 1.206
Spiegel B.105	105	**ML41013** 1.043	**ML41014** 995	**ML41024** 1.101	**ML41016** 1.267

Aufpreis für Schalter
MGI10 € 19

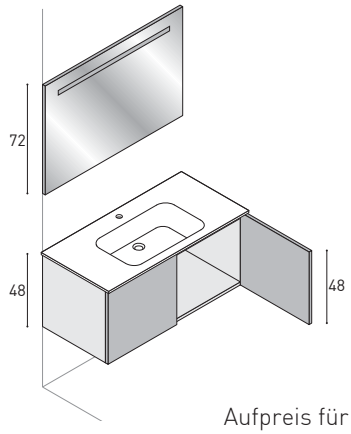

Waschtisch-Unterschrank mit 2 Türen.
Spiegel LIGHT mit integriertem LED-Leuchte.
Ohne Schalter.

Breite Spiegel	Breite WTU	MC	MM	OC	VR
Spiegel B.70	70	**ML42021** 868	**ML42022** 861	**ML42041** 927	**ML42024** 1.076
Spiegel B.85	85	**ML42025** 958	**ML42026** 944	**ML42042** 1.029	**ML42028** 1.182
Spiegel B.95	95	**ML42029** 1.038	**ML42030** 1.004	**ML42043** 1.098	**ML42032** 1.271
Spiegel B.105	105	**ML42033** 1.108	**ML42034** 1.062	**ML42044** 1.172	**ML42036** 1.333

Aufpreis für Schalter
MGI11 € 19

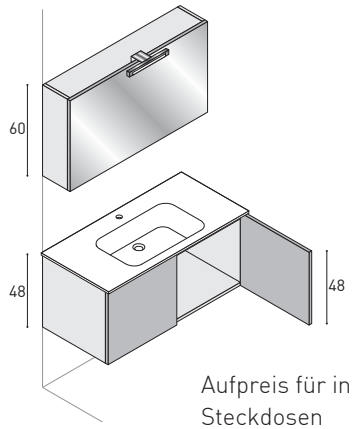

Waschtisch-Unterschrank mit 2 Türen.
Klapp-Spiegelschrank FLIP mit 2 durchgehenden Glas-Einlegeböden (fix).
Schalter und Steckdose nur rechts innen. Lampe LED-Leuchte.

Breite Spiegel	Breite WTU	MC	MM	OC	VR
Spiegel B.70	70	**ML43041** 1.053	**ML43042** 1.046	**ML43061** 1.114	**ML43044** 1.260
Spiegel B.80	85	**ML43045** 1.151	**ML43046** 1.139	**ML43062** 1.211	**ML43048** 1.376
Spiegel B.90	95	**ML43049** 1.228	**ML43050** 1.196	**ML43063** 1.287	**ML43052** 1.464
Spiegel B.100	105	**ML43053** 1.306	**ML43054** 1.259	**ML43064** 1.359	**ML43056** 1.530

Aufpreis für internationale Steckdosen
MG101 € 46

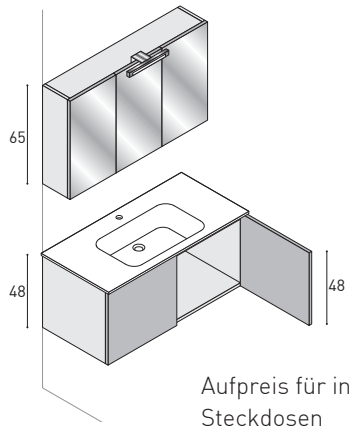

Waschtisch-Unterschrank mit 2 Türen.
Spiegelschrank TRITTICO mit doppelseitig verspiegelten Türen.
Schalter und Steckdose nur rechts innen. Lampe LED-Leuchte.

Breite Spiegel	Breite WTU	MC	MM	OC	VR
Spiegel B.70	70	**ML44061** 1.081	**ML44062** 1.074	**ML44081** 1.148	**ML44064** 1.288
Spiegel B.80	85	**ML44065** 1.169	**ML44066** 1.155	**ML44082** 1.226	**ML44068** 1.393
Spiegel B.90	95	**ML44069** 1.340	**ML44070** 1.308	**ML44083** 1.403	**ML44072** 1.573
Spiegel B.100	105	**ML44073** 1.429	**ML44074** 1.382	**ML44084** 1.478	**ML44076** 1.654

Aufpreis für internationale Steckdosen
MG101 € 46

Badmöbel-Kombinationen

Flash - Flash Evo H. **48** cm - T. **51,5** cm

Bei Bestellung angeben:
Flash mit Griffen
(Griffvarianten siehe Seite 3) oder
Flash EVO mit integrierten Griffleisten

Becken RE-LI

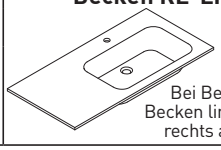

Bei Bestellung Becken links oder rechts angeben

Preisgruppen			
MC	MM	OC	VR
Keramik	Mineralguss	Ocritech®	Glas

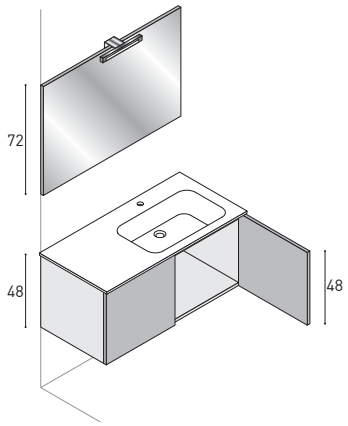

Abb. Ausführung rechts

Waschtisch-Unterschrank mit 2 Türen.
Spiegel BASIC mit LED-Leuchte.
Ohne Schalter.

Aufpreis für Schalter
MGI10 € 19

Breite Spiegel	Breite WTU	MC	MM	OC	VR
Spiegel B.105	105	**ML41025** 1.078	**ML41026** 1.031	**ML41027** 1.101	**ML41028** 1.267

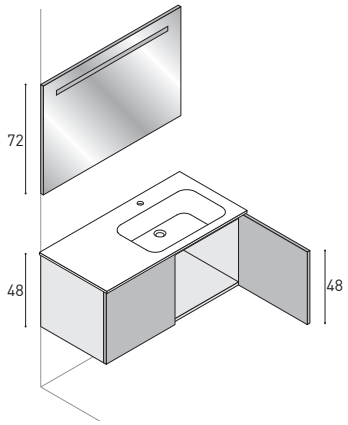

Abb. Ausführung rechts

Waschtisch-Unterschrank mit 2 Türen.
Spiegel LIGHT mit integriertem LED-Leuchte.
Ohne Schalter.

Aufpreis für Schalter
MGI11 € 19

Breite Spiegel	Breite WTU	MC	MM	OC	VR
Spiegel B.105	105	**ML42045** 1.141	**ML42046** 1.112	**ML42047** 1.172	**ML42048** 1.333

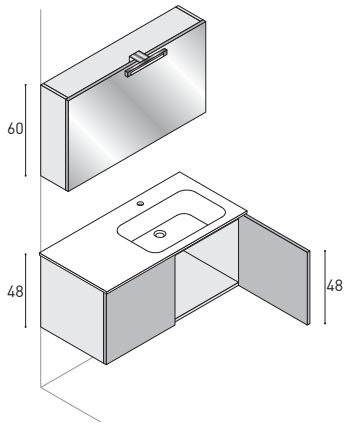

Abb. Ausführung rechts

Waschtisch-Unterschrank mit 2 Türen.
Klapp-Spiegelschrank FLIP mit 2 durchgehenden Glas-Einlegeböden (fix).
Schalter und Steckdose nur rechts innen. Lampe LED-Leuchte.

Aufpreis für internationale Steckdosen
MG101 € 46

Breite Spiegel	Breite WTU	MC	MM	OC	VR
Spiegel B.100	105	**ML43065** 1.332	**ML43066** 1.292	**ML43067** 1.359	**ML43068** 1.530

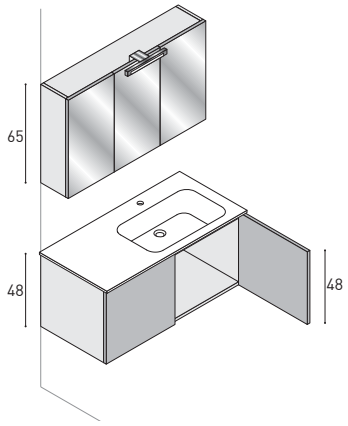

Abb. Ausführung rechts

Waschtisch-Unterschrank mit 2 Türen.
Spiegelschrank TRITTICO mit doppelseitig verspiegelten Türen.
Schalter und Steckdose nur rechts innen. Lampe LED-Leuchte.

Aufpreis für internationale Steckdosen
MG101 € 46

Breite Spiegel	Breite WTU	MC	MM	OC	VR
Spiegel B.100	105	**ML44085** 1.459	**ML44086** 1.420	**ML44087** 1.478	**ML44088** 1.654

Alle Preise in EUR zzgl. MwSt.

Alle FLASH-Badmöbel-Oberflächen (siehe Seite 4-5) haben den selben Preis. Daher keine unterschiedlichen Preisgruppen nach Badmöbel-Oberflächen.

Badmöbel-Kombinationen

Flash - Flash Evo H. **48** cm - T. **51,5** cm

Bei Bestellung angeben:
Flash mit Griffen
(Griffvarianten siehe Seite 3) oder
Flash EVO mit integrierten Griffleisten

Becken mittig

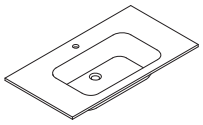

Preisgruppen			
MC	MM	OC	VR
Keramik	Mineralguss	Ocritech®	Glas

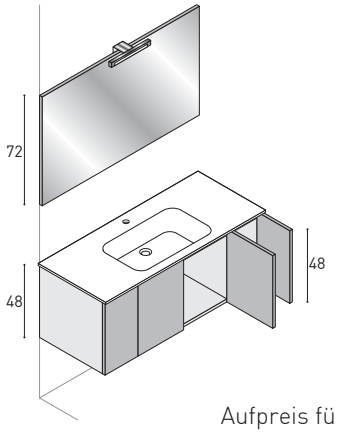

Waschtisch-Unterschrank mit 4 Türen.
Spiegel BASIC mit LED-Leuchte.
Ohne Schalter.

Aufpreis für Schalter
MGI10 € 19

Breite Spiegel	Breite WTU	MC	MM	OC	VR
Spiegel B.120	120	**ML41017** 1.284	**ML41018** 1.199	**ML41029** 1.354	**ML41020** 1.461

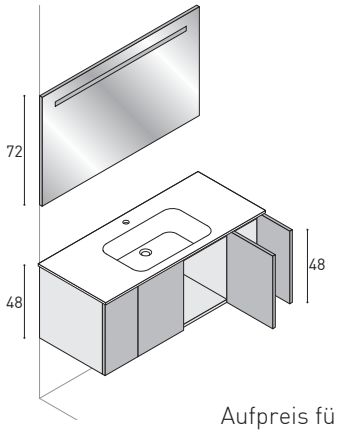

Waschtisch-Unterschrank mit 4 Türen.
Spiegel LIGHT mit integriertem LED-Leuchte.
Ohne Schalter.

Aufpreis für Schalter
MGI11 € 19

Breite Spiegel	Breite WTU	MC	MM	OC	VR
Spiegel B.120	120	**ML42037** 1.380	**ML42038** 1.289	**ML42049** 1.444	**ML42040** 1.556

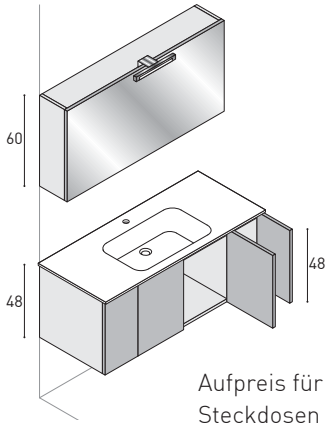

Waschtisch-Unterschrank mit 4 Türen.
Klapp-Spiegelschrank FLIP mit 2 durchgehenden Glas-Einlegeböden (fix).
Schalter und Steckdose nur rechts innen. Lampe LED-Leuchte.

Aufpreis für internationale Steckdosen
MG101 € 46

Breite Spiegel	Breite WTU	MC	MM	OC	VR
Spiegel B.120	120	**ML43057** 1.558	**ML43058** 1.468	**ML43069** 1.626	**ML43060** 1.736

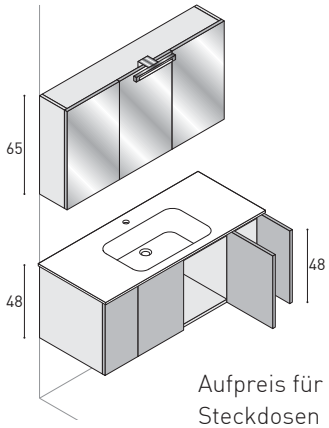

Waschtisch-Unterschrank mit 4 Türen.
Spiegelschrank TRITTICO mit doppelseitig verspiegelten Türen.
Schalter und Steckdose nur rechts innen. Lampe LED-Leuchte.

Aufpreis für internationale Steckdosen
MG101 € 46

Breite Spiegel	Breite WTU	MC	MM	OC	VR
Spiegel B.120	120	**ML44077** 1.678	**ML44078** 1.587	**ML44089** 1.746	**ML44080** 1.853

Badmöbel-Kombinationen

Flash - Flash Evo H. **48** cm - T. **51,5** cm

Bei Bestellung angeben:
Flash mit Griffen
(Griffvarianten siehe Seite 3) oder
Flash EVO mit integrierten Griffleisten

Doppel-Waschtisch

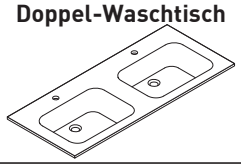

Preisgruppen			
MC	MM	OC	VR
Keramik	Mineralguss	Ocritech®	Glas

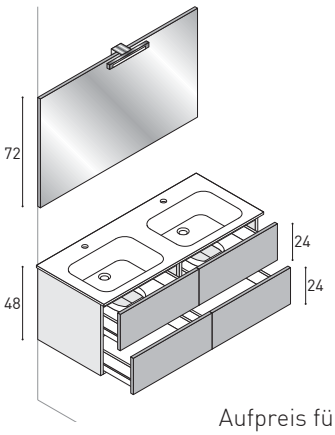

Waschtisch-Unterschrank mit 4 Auszügen.
Spiegel BASIC mit LED-Leuchte.
Ohne Schalter.

Aufpreis für Schalter
MGI10 € 19

Breite Spiegel	Breite WTU	MC	MM	OC	VR
Spiegel B.120	120	**ML41246** 1.601	**ML41247** 1.524	**ML41248** 1.675	**ML41249** 1.746

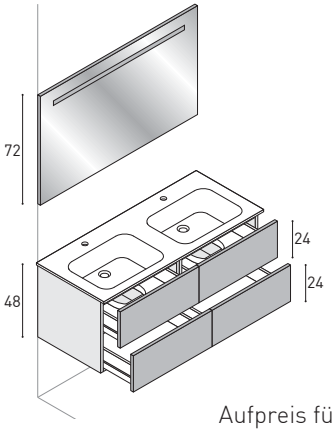

Waschtisch-Unterschrank mit 4 Auszügen.
Spiegel LIGHT mit integriertem LED-Leuchte.
Ohne Schalter.

Aufpreis für Schalter
MGI11 € 19

Breite Spiegel	Breite WTU	MC	MM	OC	VR
Spiegel B.120	120	**ML41266** 1.689	**ML41267** 1.611	**ML41268** 1.762	**ML41269** 1.828

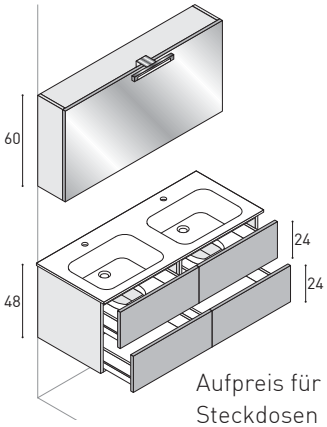

Waschtisch-Unterschrank mit 4 Auszügen.
Klapp-Spiegelschrank FLIP mit 2 durchgehenden Glas-Einlegeböden (fix).
Schalter und Steckdose nur rechts innen. Lampe LED-Leuchte.

Aufpreis für internationale Steckdosen
MG101 € 46

Breite Spiegel	Breite WTU	MC	MM	OC	VR
Spiegel B.120	120	**ML43286** 1.853	**ML43287** 1.774	**ML43288** 1.926	**ML43289** 1.991

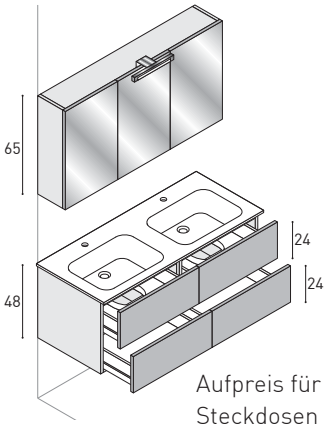

Waschtisch-Unterschrank mit 4 Auszügen.
Spiegelschrank TRITTICO mit doppelseitig verspiegelten Türen.
Schalter und Steckdose nur rechts innen. Lampe LED-Leuchte.

Aufpreis für internationale Steckdosen
MG101 € 46

Breite Spiegel	Breite WTU	MC	MM	OC	VR
Spiegel B.120	120	**ML44221** 1.971	**ML44222** 1.893	**ML44223** 2.041	**ML44224** 2.111

Alle FLASH-Badmöbel-Oberflächen (siehe Seite 4-5) haben den selben Preis. Daher keine unterschiedlichen Preisgruppen nach Badmöbel-Oberflächen.

Badmöbel-Kombinationen

Flash - Flash Evo H. **84** cm - T. **51,5** cm

Bei Bestellung angeben:
Flash mit Griffen
(Griffvarianten siehe Seite 3) oder
Flash EVO mit integrierten Griffleisten

Becken mittig

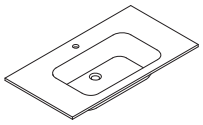

Preisgruppen			
MC	MM	OC	VR
Keramik	Mineralguss	Ocritech®	Glas

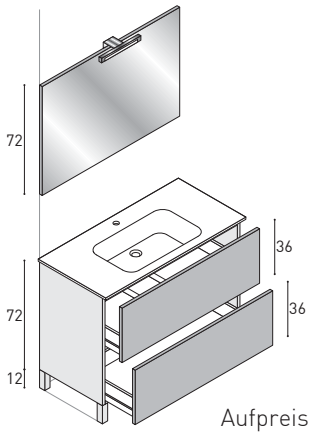

Aufpreis für Schalter
MGI10 € 19

Waschtisch-Unterschrank mit 2 Auszügen. Bodenstehend.
Spiegel BASIC mit LED-Leuchte.
Ohne Schalter.

Breite Spiegel	Breite WTU	MC	MM	OC	VR
Spiegel B.70	70	**ML71201** 1.076	**ML71202** 1.067	**ML71221** 1.150	**ML71204** 1.282
Spiegel B.85	85	**ML71205** 1.173	**ML71206** 1.160	**ML71222** 1.250	**ML71208** 1.399
Spiegel B.95	95	**ML71209** 1.257	**ML71210** 1.225	**ML71223** 1.331	**ML71212** 1.493
Spiegel B.105	105	**ML71213** 1.339	**ML71214** 1.291	**ML71224** 1.414	**ML71216** 1.563
Spiegel B.120	120	**ML71217** 1.478	**ML71218** 1.389	**ML71225** 1.554	**ML71220** 1.655

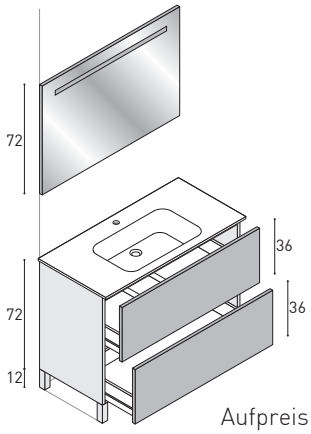

Aufpreis für Schalter
MGI11 € 19

Waschtisch-Unterschrank mit 2 Auszügen. Bodenstehend.
Spiegel LIGHT mit integriertem LED-Leuchte.
Ohne Schalter.

Breite Spiegel	Breite WTU	MC	MM	OC	VR
Spiegel B.70	70	**ML72221** 1.128	**ML72222** 1.120	**ML72241** 1.201	**ML72224** 1.334
Spiegel B.85	85	**ML72225** 1.233	**ML72226** 1.219	**ML72242** 1.309	**ML72228** 1.458
Spiegel B.95	95	**ML72229** 1.323	**ML72230** 1.290	**ML72243** 1.401	**ML72232** 1.558
Spiegel B.105	105	**ML72233** 1.404	**ML72234** 1.359	**ML72244** 1.480	**ML72236** 1.629
Spiegel B.120	120	**ML72237** 1.570	**ML72238** 1.479	**ML72245** 1.646	**ML72240** 1.746

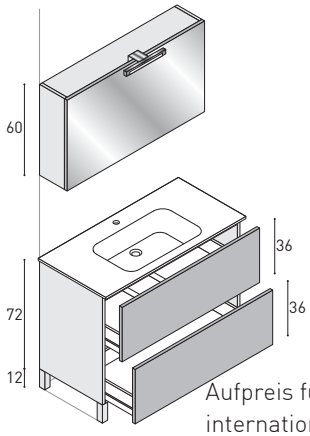

Aufpreis für
internationale Steckdosen
MG101 € 46

Waschtisch-Unterschrank mit 2 Auszügen. Bodenstehend.
Klapp-Spiegelschrank FLIP mit 2 durchgehenden Glas-Einlegeböden (fix).
Schalter und Steckdose nur rechts innen. Lampe LED-Leuchte.

Breite Spiegel	Breite WTU	MC	MM	OC	VR
Spiegel B.70	70	**ML73241** 1.313	**ML73242** 1.306	**ML73261** 1.389	**ML73244** 1.521
Spiegel B.80	85	**ML73245** 1.428	**ML73246** 1.414	**ML73262** 1.502	**ML73248** 1.653
Spiegel B.90	95	**ML73249** 1.515	**ML73250** 1.480	**ML73263** 1.590	**ML73252** 1.748
Spiegel B.100	105	**ML73253** 1.601	**ML73254** 1.556	**ML73264** 1.677	**ML73256** 1.826
Spiegel B.120	120	**ML73257** 1.748	**ML73258** 1.659	**ML73265** 1.819	**ML73260** 1.926

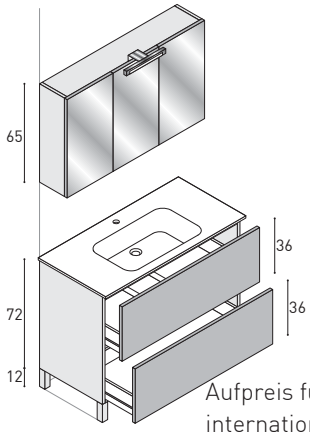

Aufpreis für
internationale Steckdosen
MG101 € 46

Waschtisch-Unterschrank mit 2 Auszügen. Bodenstehend.
Spiegelschrank TRITTICO mit doppelseitig verspiegelten Türen.
Schalter und Steckdose nur rechts innen. Lampe LED-Leuchte.

Breite Spiegel	Breite WTU	MC	MM	OC	VR
Spiegel B.70	70	**ML74261** 1.341	**ML74262** 1.333	**ML74281** 1.416	**ML74264** 1.549
Spiegel B.80	85	**ML74265** 1.443	**ML74266** 1.430	**ML74282** 1.521	**ML74268** 1.667
Spiegel B.90	95	**ML74269** 1.627	**ML74270** 1.594	**ML74283** 1.698	**ML74272** 1.863
Spiegel B.100	105	**ML74273** 1.726	**ML74274** 1.681	**ML74284** 1.802	**ML74276** 1.951
Spiegel B.120	120	**ML74277** 1.868	**ML74278** 1.779	**ML74285** 1.941	**ML74280** 2.044

Alle Preise in EUR zzgl. MwSt.

Badmöbel-Kombinationen

Flash - Flash Evo H. **84** cm - T. **51,5** cm

Bei Bestellung angeben:
Flash mit Griffen
(Griffvarianten siehe Seite 3) oder
Flash EVO mit integrierten Griffleisten

Becken RE-LI

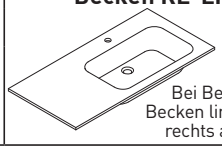

Bei Bestellung Becken links oder rechts angeben

Preisgruppen			
MC	MM	OC	VR
Keramik	Mineralguss	Ocritech®	Glas

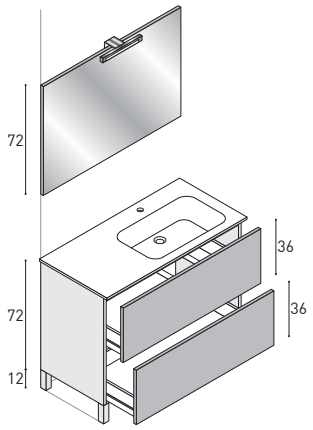

Abb. Ausführung rechts

Waschtisch-Unterschrank mit 2 Auszügen. Bodenstehend.
Spiegel BASIC mit LED-Leuchte.
Ohne Schalter.

Aufpreis für Schalter
MGI10 € 19

Breite Spiegel	Breite WTU	MC	MM	OC	VR
Spiegel B.105	105	**ML71238** 1.378	**ML71239** 1.334	**ML71240** 1.414	**ML71241** 1.559
Spiegel B.120	120	**ML71242** 1.516	**ML71243** 1.438	**ML71244** 1.554	**ML71245** 1.655

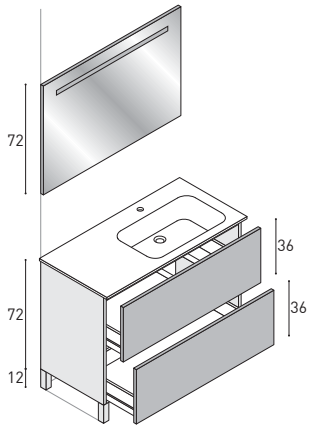

Abb. Ausführung rechts

Waschtisch-Unterschrank mit 2 Auszügen. Bodenstehend.
Spiegel LIGHT mit integriertem LED-Leuchte.
Ohne Schalter.

Aufpreis für Schalter
MGI11 € 19

Breite Spiegel	Breite WTU	MC	MM	OC	VR
Spiegel B.105	105	**ML72258** 1.436	**ML72259** 1.393	**ML72260** 1.480	**ML72261** 1.629
Spiegel B.120	120	**ML72262** 1.601	**ML72263** 1.516	**ML72264** 1.646	**ML72265** 1.746

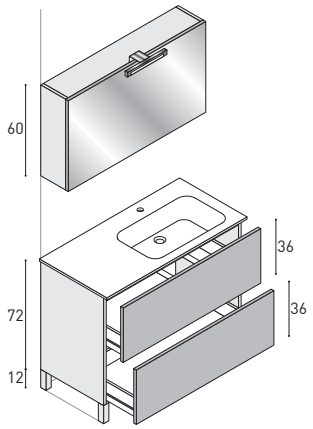

Abb. Ausführung rechts

Waschtisch-Unterschrank mit 2 Auszügen. Bodenstehend.
Klapp-Spiegelschrank FLIP mit 2 durchgehenden Glas-Einlegeböden (fix).
Schalter und Steckdose nur rechts innen. Lampe LED-Leuchte.

Aufpreis für internationale Steckdosen
MG101 € 46

Breite Spiegel	Breite WTU	MC	MM	OC	VR
Spiegel B.100	105	**ML73278** 1.629	**ML73279** 1.592	**ML73280** 1.677	**ML73281** 1.826
Spiegel B.120	120	**ML73282** 1.777	**ML73283** 1.689	**ML73284** 1.819	**ML73285** 1.926

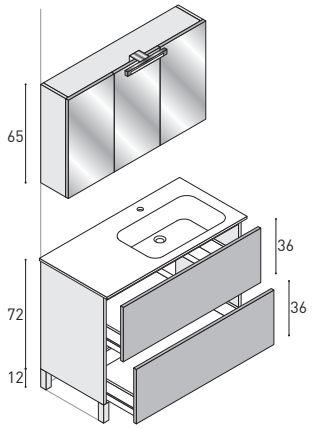

Abb. Ausführung rechts

Waschtisch-Unterschrank mit 2 Auszügen. Bodenstehend.
Spiegelschrank TRITTICO mit doppelseitig verspiegelten Türen.
Schalter und Steckdose nur rechts innen. Lampe LED-Leuchte.

Aufpreis für internationale Steckdosen
MG101 € 46

Breite Spiegel	Breite WTU	MC	MM	OC	VR
Spiegel B.100	105	**ML74213** 1.754	**ML74214** 1.709	**ML74215** 1.802	**ML74216** 1.951
Spiegel B.120	120	**ML74217** 1.900	**ML74218** 1.810	**ML74219** 1.941	**ML74220** 2.044

Alle Preise in EUR zzgl. MwSt.

Alle FLASH-Badmöbel-Oberflächen (siehe Seite 4-5) haben den selben Preis. Daher keine unterschiedlichen Preisgruppen nach Badmöbel-Oberflächen.

Badmöbel-Kombinationen

Flash - Flash Evo H. **84** cm - T. **51,5** cm

Bei Bestellung angeben:
Flash mit Griffen
(Griffvarianten siehe Seite 3) oder
Flash EVO mit integrierten Griffleisten

Becken mittig

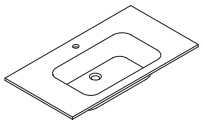

Preisgruppen			
MC	MM	OC	VR
Keramik	Mineralguss	Ocritech®	Glas

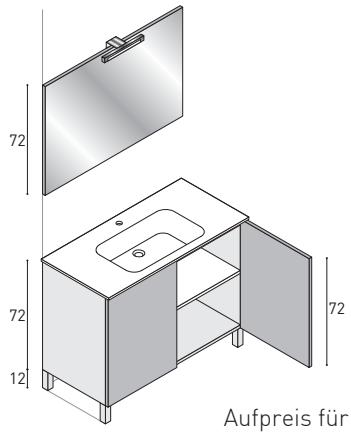

Waschtisch-Unterschrank mit 2 Türen. Bodenstehend.
Spiegel BASIC mit LED-Leuchte.
Ohne Schalter.

Breite Spiegel	Breite WTU	MC	MM	OC	VR
Spiegel B.70	70	**ML71001** 943	**ML71002** 934	**ML71021** 1.003	**ML71004** 1.149
Spiegel B.85	85	**ML71005** 1.036	**ML71006** 1.022	**ML71022** 1.098	**ML71008** 1.260
Spiegel B.95	95	**ML71009** 1.115	**ML71010** 1.081	**ML71023** 1.179	**ML71012** 1.348
Spiegel B.105	105	**ML71013** 1.201	**ML71014** 1.155	**ML71024** 1.264	**ML71016** 1.425

Aufpreis für Schalter
MGI10 € 19

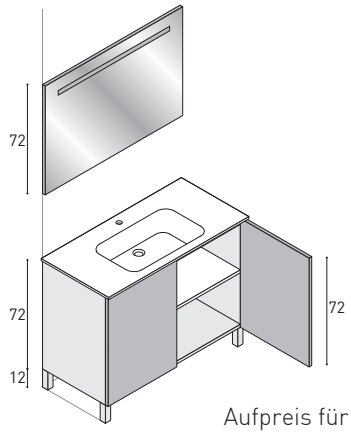

Waschtisch-Unterschrank mit 2 Türen. Bodenstehend.
Spiegel LIGHT mit integriertem LED-Leuchte.
Ohne Schalter.

Breite Spiegel	Breite WTU	MC	MM	OC	VR
Spiegel B.70	70	**ML72021** 995	**ML72022** 988	**ML72041** 1.057	**ML72024** 1.203
Spiegel B.85	85	**ML72025** 1.095	**ML72026** 1.081	**ML72042** 1.157	**ML72028** 1.319
Spiegel B.95	95	**ML72029** 1.180	**ML72030** 1.148	**ML72043** 1.243	**ML72032** 1.415
Spiegel B.105	105	**ML72033** 1.267	**ML72034** 1.221	**ML72044** 1.325	**ML72036** 1.493

Aufpreis für Schalter
MGI11 € 19

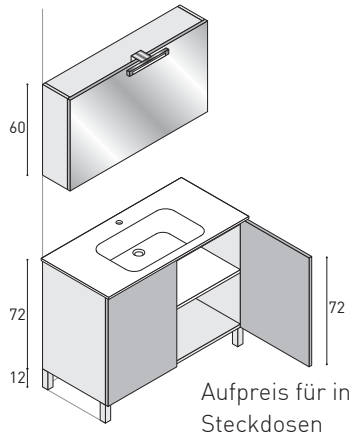

Waschtisch-Unterschrank mit 2 Türen. Bodenstehend.
Klapp-Spiegelschrank FLIP mit 2 durchgehenden Glas-Einlegeböden (fix).
Schalter und Steckdose nur rechts innen. Lampe LED-Leuchte.

Breite Spiegel	Breite WTU	MC	MM	OC	VR
Spiegel B.70	70	**ML73041** 1.180	**ML73042** 1.173	**ML73061** 1.242	**ML73044** 1.388
Spiegel B.80	85	**ML73045** 1.289	**ML73046** 1.277	**ML73062** 1.351	**ML73048** 1.515
Spiegel B.90	95	**ML73049** 1.372	**ML73050** 1.339	**ML73063** 1.435	**ML73052** 1.605
Spiegel B.100	105	**ML73053** 1.449	**ML73054** 1.403	**ML73064** 1.512	**ML73056** 1.676

Aufpreis für internationale Steckdosen
MG101 € 46

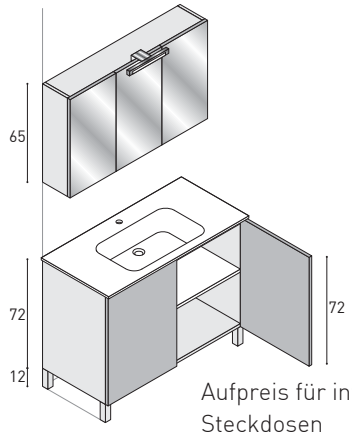

Waschtisch-Unterschrank mit 2 Türen. Bodenstehend.
Spiegelschrank TRITTICO mit doppelseitig verspiegelten Türen.
Schalter und Steckdose nur rechts innen. Lampe LED-Leuchte.

Breite Spiegel	Breite WTU	MC	MM	OC	VR
Spiegel B.70	70	**ML74061** 1.208	**ML74062** 1.201	**ML74081** 1.270	**ML74064** 1.415
Spiegel B.80	85	**ML74065** 1.306	**ML74066** 1.291	**ML74082** 1.368	**ML74068** 1.530
Spiegel B.90	95	**ML74069** 1.484	**ML74070** 1.451	**ML74083** 1.545	**ML74072** 1.718
Spiegel B.100	105	**ML74073** 1.589	**ML74074** 1.542	**ML74084** 1.650	**ML74076** 1.814

Aufpreis für internationale Steckdosen
MG101 € 46

Badmöbel-Kombinationen

Flash - Flash Evo H. **84** cm - T. **51,5** cm

Bei Bestellung angeben:
Flash mit Griffen
(Griffvarianten siehe Seite 3) oder
Flash EVO mit integrierten Griffleisten

Becken RE-LI

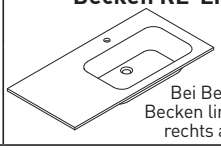

Bei Bestellung Becken links oder rechts angeben

Preisgruppen			
MC	MM	OC	VR
Keramik	Mineralguss	Ocritech®	Glas

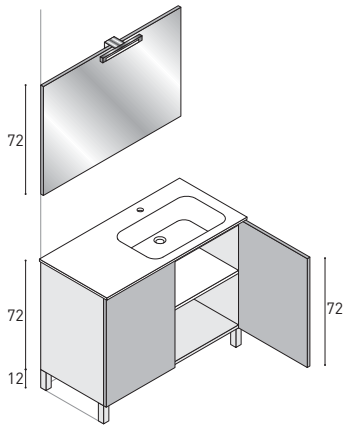

Abb. Ausführung rechts

Waschtisch-Unterschrank mit 2 Türen. Bodenstehend.
Spiegel BASIC mit LED-Leuchte.
Ohne Schalter.

Aufpreis für Schalter
MGI10 € 19

Breite Spiegel	Breite WTU	MC	MM	OC	VR
Spiegel B.105	105	**ML71037** 1.233	**ML71038** 1.197	**ML71039** 1.264	**ML71040** 1.425

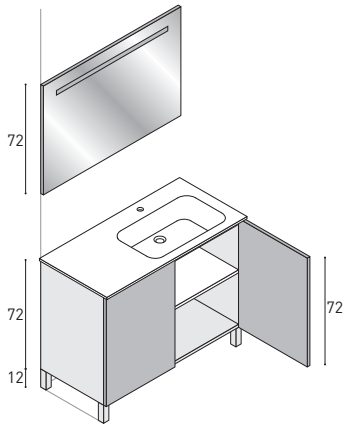

Abb. Ausführung rechts

Waschtisch-Unterschrank mit 2 Türen. Bodenstehend.
Spiegel LIGHT mit integriertem LED-Leuchte.
Ohne Schalter.

Aufpreis für Schalter
MGI11 € 19

Breite Spiegel	Breite WTU	MC	MM	OC	VR
Spiegel B.105	105	**ML72057** 1.295	**ML72058** 1.266	**ML72059** 1.325	**ML72060** 1.493

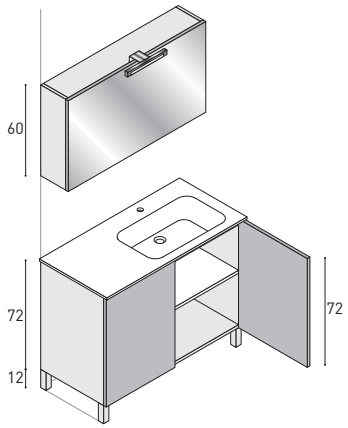

Abb. Ausführung rechts

Waschtisch-Unterschrank mit 2 Türen. Bodenstehend.
Klapp-Spiegelschrank FLIP mit 2 durchgehenden Glas-Einlegeböden (fix).
Schalter und Steckdose nur rechts innen. Lampe LED-Leuchte.

Aufpreis für internationale Steckdosen
MG101 € 46

Breite Spiegel	Breite WTU	MC	MM	OC	VR
Spiegel B.100	105	**ML73077** 1.480	**ML73078** 1.441	**ML73079** 1.512	**ML73080** 1.676

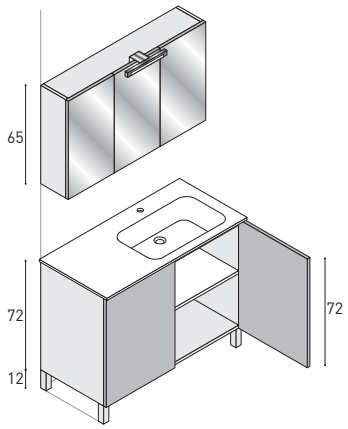

Abb. Ausführung rechts

Waschtisch-Unterschrank mit 2 Türen. Bodenstehend.
Spiegelschrank TRITTICO mit doppelseitig verspiegelten Türen.
Schalter und Steckdose nur rechts innen. Lampe LED-Leuchte.

Aufpreis für internationale Steckdosen
MG101 € 46

Breite Spiegel	Breite WTU	MC	MM	OC	VR
Spiegel B.100	105	**ML74013** 1.624	**ML74014** 1.580	**ML74015** 1.650	**ML74016** 1.814

Alle FLASH-Badmöbel-Oberflächen (siehe Seite 4-5) haben den selben Preis. Daher keine unterschiedlichen Preisgruppen nach Badmöbel-Oberflächen.

Badmöbel-Kombinationen

Flash - Flash Evo H. **84** cm - T. **51,5** cm

Bei Bestellung angeben:
Flash mit Griffen
(Griffvarianten siehe Seite 3) oder
Flash EVO mit integrierten Griffleisten

Becken mittig

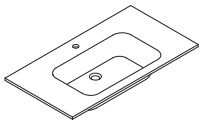

Preisgruppen			
MC	MM	OC	VR
Keramik	Mineralguss	Ocritech®	Glas

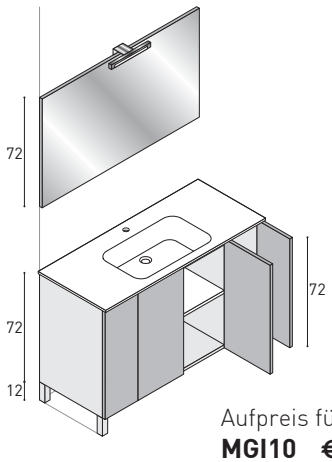

Waschtisch-Unterschrank mit 4 Türen. Bodenstehend.
Spiegel BASIC mit LED-Leuchte.
Ohne Schalter.

Aufpreis für Schalter
MGI10 € 19

Breite Spiegel	Breite WTU	MC	MM	OC	VR
Spiegel B.120	120	**ML71017** 1.425	**ML71018** 1.337	**ML71041** 1.498	**ML71020** 1.601

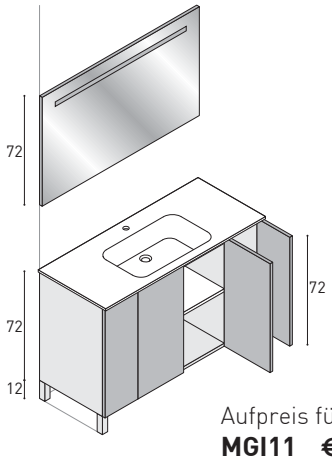

Waschtisch-Unterschrank mit 4 Türen. Bodenstehend.
Spiegel LIGHT mit integriertem LED-Leuchte.
Ohne Schalter.

Aufpreis für Schalter
MGI11 € 19

Breite Spiegel	Breite WTU	MC	MM	OC	VR
Spiegel B.120	120	**ML72037** 1.519	**ML72038** 1.428	**ML72061** 1.590	**ML72040** 1.690

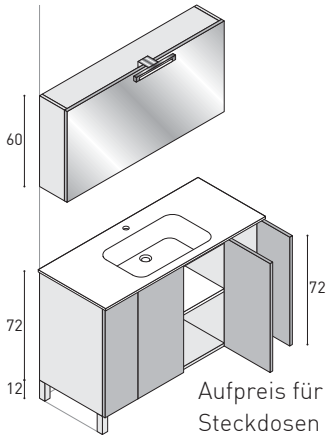

Waschtisch-Unterschrank mit 4 Türen. Bodenstehend.
Klapp-Spiegelschrank FLIP mit 2 durchgehenden Glas-Einlegeböden (fix).
Schalter und Steckdose nur rechts innen. Lampe LED-Leuchte.

Aufpreis für internationale Steckdosen
MG101 € 46

Breite Spiegel	Breite WTU	MC	MM	OC	VR
Spiegel B.120	120	**ML73057** 1.695	**ML73058** 1.605	**ML73081** 1.767	**ML73060** 1.872

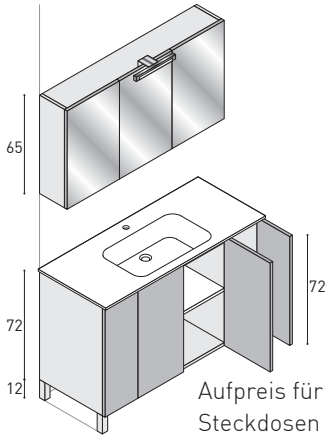

Waschtisch-Unterschrank mit 4 Türen. Bodenstehend.
Spiegelschrank TRITTICO mit doppelseitig verspiegelten Türen.
Schalter und Steckdose nur rechts innen. Lampe LED-Leuchte.

Aufpreis für internationale Steckdosen
MG101 € 46

Breite Spiegel	Breite WTU	MC	MM	OC	VR
Spiegel B.120	120	**ML74077** 1.815	**ML74078** 1.725	**ML74085** 1.891	**ML74080** 1.992

Alle Preise in EUR zzgl. MwSt.

Badmöbel-Kombinationen

Flash - Flash Evo H. **84** cm - T. **51,5** cm

Bei Bestellung angeben:
Flash mit Griffen
(Griffvarianten siehe Seite 3) oder
Flash EVO mit integrierten Griffleisten

Doppel-Waschtisch

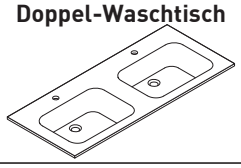

Preisgruppen			
MC	MM	OC	VR
Keramik	Mineralguss	Ocritech®	Glas

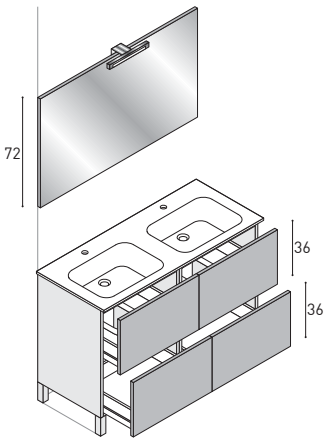

Waschtisch-Unterschrank mit 4 Auszügen. Bodenstehend.
Spiegel BASIC mit LED-Leuchte.
Ohne Schalter.

Aufpreis für Schalter
MGI10 € 19

Breite Spiegel	Breite WTU	MC	MM	OC	VR
Spiegel B.120	120	**ML71246** 1.738	**ML71247** 1.662	**ML71248** 1.798	**ML71249** 1.856

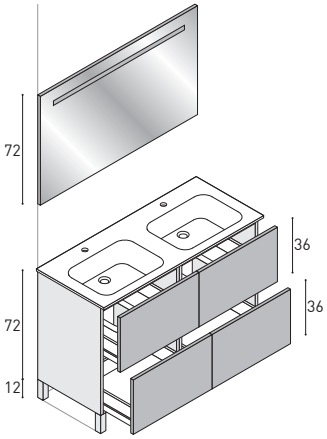

Waschtisch-Unterschrank mit 4 Auszügen. Bodenstehend.
Spiegel LIGHT mit integriertem LED-Leuchte.
Ohne Schalter.

Aufpreis für Schalter
MGI11 € 19

Breite Spiegel	Breite WTU	MC	MM	OC	VR
Spiegel B.120	120	**ML72266** 1.804	**ML72267** 1.733	**ML72268** 1.864	**ML72269** 1.929

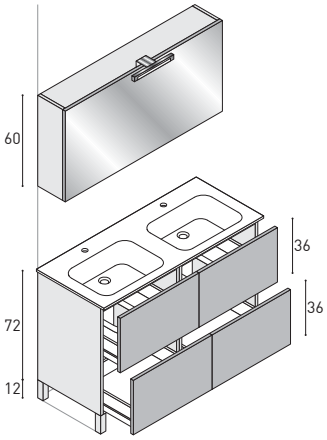

Waschtisch-Unterschrank mit 4 Auszügen. Bodenstehend.
Klapp-Spiegelschrank FLIP mit 2 durchgehenden Glas-Einlegeböden (fix).
Schalter und Steckdose nur rechts innen. Lampe LED-Leuchte.

Aufpreis für internationale Steckdosen
MG101 € 46

Breite Spiegel	Breite WTU	MC	MM	OC	VR
Spiegel B.120	120	**ML73286** 1.965	**ML73287** 1.906	**ML73288** 2.039	**ML73289** 2.106

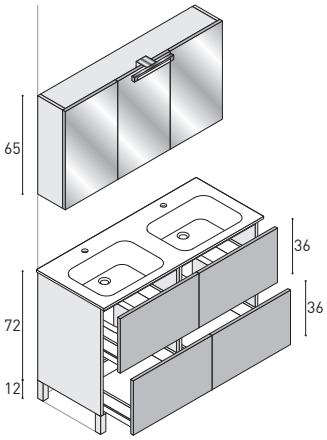

Waschtisch-Unterschrank mit 4 Auszügen. Bodenstehend.
Spiegelschrank TRITTICO mit doppelseitig verspiegelten Türen.
Schalter und Steckdose nur rechts innen. Lampe LED-Leuchte.

Aufpreis für internationale Steckdosen
MG101 € 46

Breite Spiegel	Breite WTU	MC	MM	OC	VR
Spiegel B.120	120	**ML74221** 2.088	**ML74222** 2.007	**ML74223** 2.149	**ML74224** 2.209

Alle FLASH-Badmöbel-Oberflächen (siehe Seite 4-5) haben den selben Preis. Daher keine unterschiedlichen Preisgruppen nach Badmöbel-Oberflächen.

Badmöbel-Kombinationen

Flash - Flash Evo H. **48** cm - T. **40,5** cm

Bei Bestellung angeben:
Flash mit Griffen
(Griffvarianten siehe Seite 3) oder
Flash EVO mit integrierten Griffleisten

Becken mittig

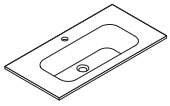

Preisgruppen			
MC	MM	OC	VR
Keramik	Mineralguss	Ocritech®	Glas

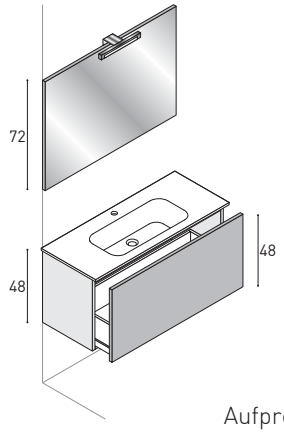

Waschtisch-Unterschrank mit 1 Auszug.
Spiegel BASIC mit LED-Leuchte.
Ohne Schalter.

Breite Spiegel	Breite WTU	MC	MM	OC	VR
Spiegel B.60	60	**ML41501** 782	**ML41502** 776	**ML41511** 853	—
Spiegel B.80	80	**ML41505** 930	**ML41506** 882	**ML41512** 1.001	—
Spiegel B.100	100	**ML41509** 1.066	**ML41510** 967	**ML41513** 1.140	—

Aufpreis für Schalter
MGI10 € 19

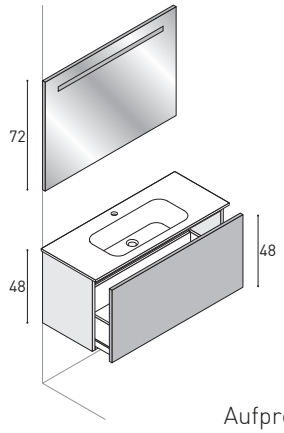

Waschtisch-Unterschrank mit 1 Auszug.
Spiegel LIGHT mit integriertem LED-Leuchte.
Ohne Schalter.

Breite Spiegel	Breite WTU	MC	MM	OC	VR
Spiegel B.60	60	**ML42521** 834	**ML42522** 828	**ML42531** 905	—
Spiegel B.80	80	**ML42525** 985	**ML42526** 936	**ML42532** 1.056	—
Spiegel B.100	100	**ML42529** 1.129	**ML42530** 1.030	**ML42533** 1.199	—

Aufpreis für Schalter
MGI11 € 19

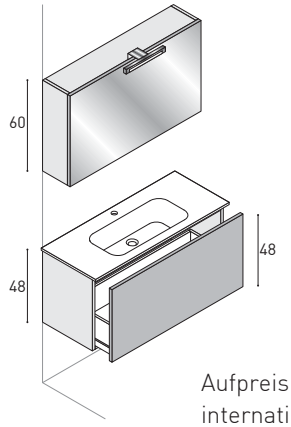

Waschtisch-Unterschrank mit 1 Auszug.
Klapp-Spiegelschrank FLIP mit 2 durchgehenden Glas-Einlegeböden (fix).
Schalter und Steckdose nur rechts innen. Lampe LED-Leuchte.

Breite Spiegel	Breite WTU	MC	MM	OC	VR
Spiegel B.60	60	**ML43541** 1.011	**ML43542** 1.003	**ML43551** 1.086	—
Spiegel B.80	80	**ML43545** 1.176	**ML43546** 1.128	**ML43552** 1.253	—
Spiegel B.100	100	**ML43549** 1.319	**ML43550** 1.222	**ML43553** 1.390	—

Aufpreis für
internationale Steckdosen
MG101 € 46

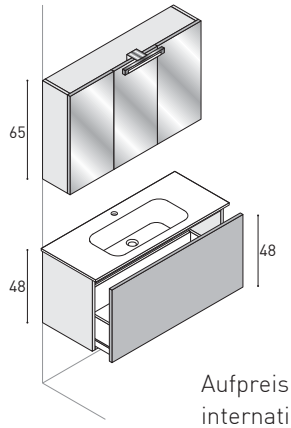

Waschtisch-Unterschrank mit 1 Auszug.
Spiegelschrank TRITTICO mit doppelseitig verspiegelten Türen.
Schalter und Steckdose nur rechts innen. Lampe LED-Leuchte.

Breite Spiegel	Breite WTU	MC	MM	OC	VR
Spiegel B.60	60	**ML44561** 1.037	**ML44562** 1.029	**ML44571** 1.112	—
Spiegel B.80	80	**ML44565** 1.189	**ML44566** 1.142	**ML44572** 1.262	—
Spiegel B.100	100	**ML44569** 1.453	**ML44570** 1.357	**ML44573** 1.527	—

Aufpreis für
internationale Steckdosen
MG101 € 46

Badmöbel-Kombinationen

Flash - Flash Evo H. **48** cm - T. **40,5** cm

Bei Bestellung angeben:
Flash mit Griffen
(Griffvarianten siehe Seite 3) oder
Flash EVO mit integrierten Griffleisten

Becken mittig

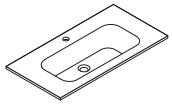

Preisgruppen			
MC	MM	OC	VR
Keramik	Mineralguss	Ocritech®	Glas

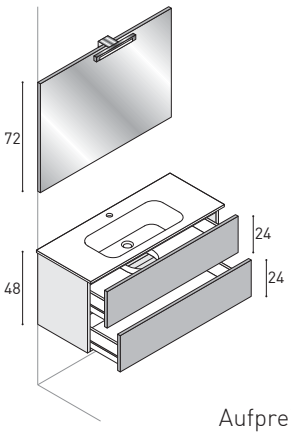

Waschtisch-Unterschrank mit 2 Auszügen.
Spiegel BASIC mit LED-Leuchte.
Ohne Schalter.

Breite Spiegel	Breite WTU	MC	MM	OC	VR
Spiegel B.60	60	**ML41601** 877	**ML41602** 870	**ML41621** 945	—
Spiegel B.80	80	**ML41605** 1.029	**ML41606** 983	**ML41622** 1.105	—
Spiegel B.100	100	**ML41609** 1.177	**ML41610** 1.079	**ML41623** 1.248	—

Aufpreis für Schalter
MGI10 € 19

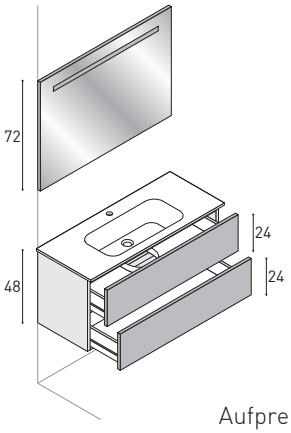

Waschtisch-Unterschrank mit 2 Auszügen.
Spiegel LIGHT mit integriertem LED-Leuchte.
Ohne Schalter.

Breite Spiegel	Breite WTU	MC	MM	OC	VR
Spiegel B.60	60	**ML42621** 930	**ML42622** 923	**ML42635** 1.000	—
Spiegel B.80	80	**ML42625** 1.084	**ML42626** 1.037	**ML42636** 1.153	—
Spiegel B.100	100	**ML42629** 1.240	**ML42630** 1.143	**ML42637** 1.312	—

Aufpreis für Schalter
MGI11 € 19

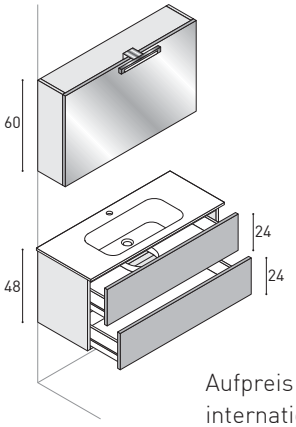

Waschtisch-Unterschrank mit 2 Auszügen.
Klapp-Spiegelschrank FLIP mit 2 durchgehenden Glas-Einlegeböden (fix).
Schalter und Steckdose nur rechts innen. Lampe LED-Leuchte.

Breite Spiegel	Breite WTU	MC	MM	OC	VR
Spiegel B.60	60	**ML43641** 1.106	**ML43642** 1.099	**ML43655** 1.177	—
Spiegel B.80	80	**ML43645** 1.277	**ML43646** 1.228	**ML43656** 1.347	—
Spiegel B.100	100	**ML43649** 1.431	**ML43650** 1.333	**ML43657** 1.489	—

Aufpreis für
internationale Steckdosen
MG101 € 46

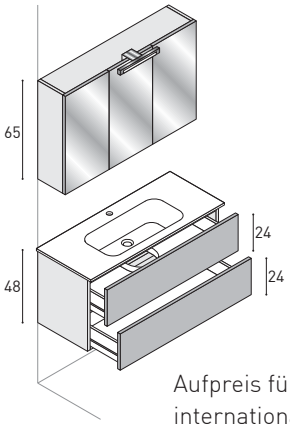

Waschtisch-Unterschrank mit 2 Auszügen.
Spiegelschrank TRITTICO mit doppelseitig verspiegelten Türen.
Schalter und Steckdose nur rechts innen. Lampe LED-Leuchte.

Breite Spiegel	Breite WTU	MC	MM	OC	VR
Spiegel B.60	60	**ML44661** 1.132	**ML44662** 1.126	**ML44675** 1.201	—
Spiegel B.80	80	**ML44665** 1.289	**ML44666** 1.241	**ML44676** 1.359	—
Spiegel B.100	100	**ML44669** 1.565	**ML44670** 1.467	**ML44677** 1.628	—

Aufpreis für
internationale Steckdosen
MG101 € 46

Alle FLASH-Badmöbel-Oberflächen (siehe Seite 4-5) haben den selben Preis. Daher keine unterschiedlichen Preisgruppen nach Badmöbel-Oberflächen.

Badmöbel-Kombinationen

Flash - Flash Evo H. **48** cm - T. **40,5** cm

Bei Bestellung angeben:
Flash mit Griffen
(Griffvarianten siehe Seite 3) oder
Flash EVO mit integrierten Griffleisten

Becken mittig

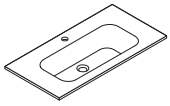

Preisgruppen			
MC	MM	OC	VR
Keramik	Mineralguss	Ocritech®	Glas

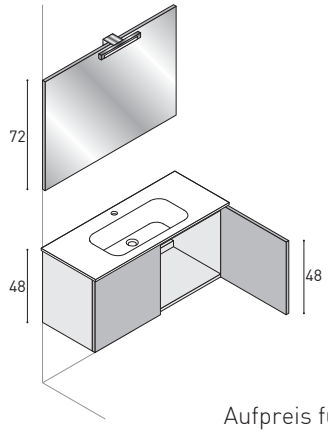

Waschtisch-Unterschrank mit 2 Türen.
Spiegel BASIC mit LED-Leuchte.
Ohne Schalter.

Aufpreis für Schalter
MGI10 € 19

Breite Spiegel	Breite WTU	MC	MM	OC	VR
Spiegel B.60	60	**ML41401** 740	**ML41402** 734	**ML41411** 805	—
Spiegel B.80	80	**ML41405** 888	**ML41406** 839	**ML41412** 957	—
Spiegel B.100	100	**ML41409** 1.023	**ML41410** 925	**ML41413** 1.084	—

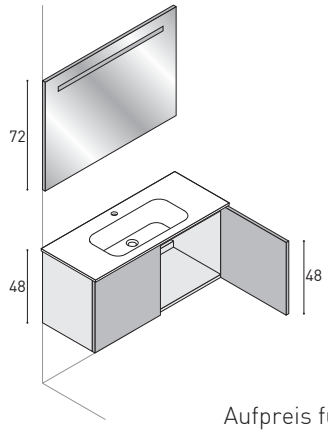

Waschtisch-Unterschrank mit 2 Türen.
Spiegel LIGHT mit integriertem LED-Leuchte.
Ohne Schalter.

Aufpreis für Schalter
MGI11 € 19

Breite Spiegel	Breite WTU	MC	MM	OC	VR
Spiegel B.60	60	**ML42421** 792	**ML42422** 784	**ML42431** 860	—
Spiegel B.80	80	**ML42425** 940	**ML42426** 894	**ML42432** 1.004	—
Spiegel B.100	100	**ML42429** 1.086	**ML42430** 989	**ML42433** 1.156	—

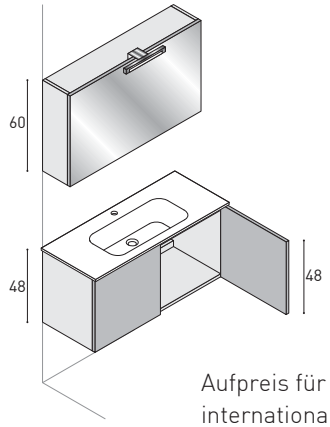

Waschtisch-Unterschrank mit 2 Türen.
Klapp-Spiegelschrank FLIP mit 2 durchgehenden Glas-Einlegeböden (fix).
Schalter und Steckdose nur rechts innen. Lampe LED-Leuchte.

Aufpreis für
internationale Steckdosen
MG101 € 46

Breite Spiegel	Breite WTU	MC	MM	OC	v
Spiegel B.60	60	**ML43441** 966	**ML43442** 960	**ML43451** 1.031	—
Spiegel B.80	80	**ML43445** 1.133	**ML43446** 1.085	**ML43452** 1.204	—
Spiegel B.100	100	**ML43449** 1.278	**ML43450** 1.179	**ML43453** 1.344	—

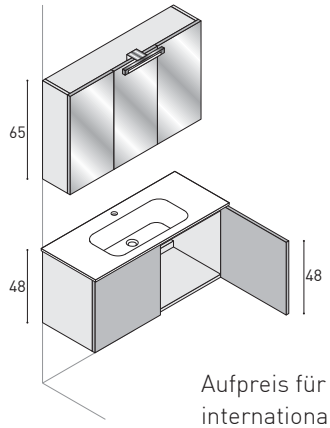

Waschtisch-Unterschrank mit 2 Türen.
Spiegelschrank TRITTICO mit doppelseitig verspiegelten Türen.
Schalter und Steckdose nur rechts innen. Lampe LED-Leuchte.

Aufpreis für
internationale Steckdosen
MG101 € 46

Breite Spiegel	Breite WTU	MC	MM	OC	VR
Spiegel B.60	60	**ML44461** 994	**ML44462** 988	**ML44471** 1.059	—
Spiegel B.80	80	**ML44465** 1.147	**ML44466** 1.099	**ML44472** 1.218	—
Spiegel B.100	100	**ML44469** 1.411	**ML44470** 1.313	**ML44473** 1.478	—

Alle Preise in EUR zzgl. MwSt.

Badmöbel-Kombinationen

Flash - Flash Evo H. **48** cm - T. **40,5** cm

Bei Bestellung angeben:
Flash mit Griffen
(Griffvarianten siehe Seite 3) oder
Flash EVO mit integrierten Griffleisten

Doppel-Waschtisch

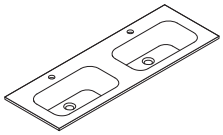

Preisgruppen			
MC	MM	OC	VR
Keramik	Mineralguss	Ocritech®	Glas

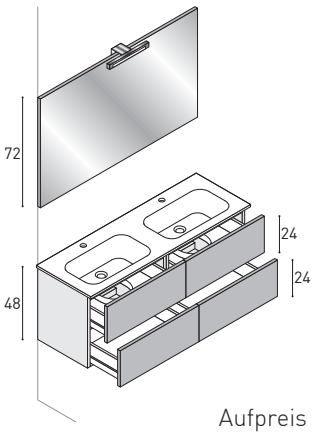

Waschtisch-Unterschrank mit 4 Auszügen.
Spiegel BASIC mit LED-Leuchte.
Ohne Schalter.

Aufpreis für Schalter
MGI10 € 19

Breite Spiegel	Breite WTU	MC	MM	OC	VR
Spiegel B.120	120	**ML41613** 1.628	**ML41614** 1.438	**ML41615** 1.694	—

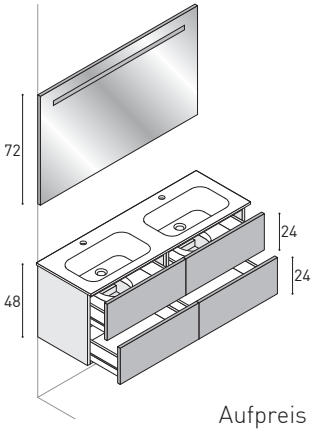

Waschtisch-Unterschrank mit 4 Auszügen.
Spiegel LIGHT mit integriertem LED-Leuchte.
Ohne Schalter.

Aufpreis für Schalter
MGI11 € 19

Breite Spiegel	Breite WTU	MC	MM	OC	VR
Spiegel B.120	120	**ML42633** 1.719	**ML42634** 1.529	**ML42632** 1.789	—

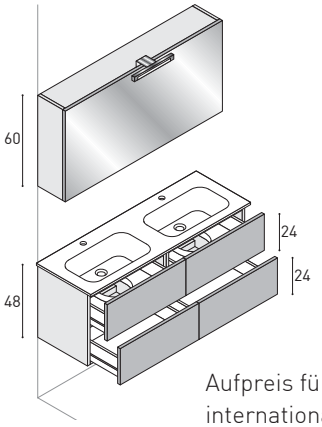

Waschtisch-Unterschrank mit 4 Auszügen.
Klapp-Spiegelschrank FLIP mit 2 durchgehenden Glas-Einlegeböden (fix).
Schalter und Steckdose nur rechts innen. Lampe LED-Leuchte.

Aufpreis für
internationale Steckdosen
MG101 € 46

Breite Spiegel	Breite WTU	MC	MM	OC	VR
Spiegel B.120	120	**ML42653** 1.899	**ML42654** 1.709	**ML42655** 1.961	—

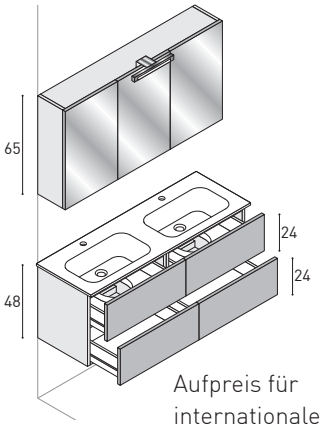

Waschtisch-Unterschrank mit 4 Auszügen.
Spiegelschrank TRITTICO mit doppelseitig verspiegelten Türen.
Schalter und Steckdose nur rechts innen. Lampe LED-Leuchte.

Aufpreis für
internationale Steckdosen
MG101 € 46

Breite Spiegel	Breite WTU	MC	MM	OC	VR
Spiegel B.120	120	**ML44673** 2.019	**ML44674** 1.826	**ML44672** 2.086	—

Alle FLASH-Badmöbel-Oberflächen (siehe Seite 4-5) haben den selben Preis. Daher keine unterschiedlichen Preisgruppen nach Badmöbel-Oberflächen.

Badmöbel-Kombinationen

Flash - Flash Evo H. **48** cm - T. **52/36** cm

Bei Bestellung angeben:
Flash mit Griffen
(Griffvarianten siehe Seite 3) oder
Flash EVO mit integrierten Griffleisten

Becken mittig

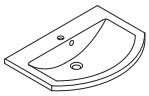

Preisgruppen			
MC	MM	OC	VR
Keramik	Mineralguss	Ocritech®	Glas

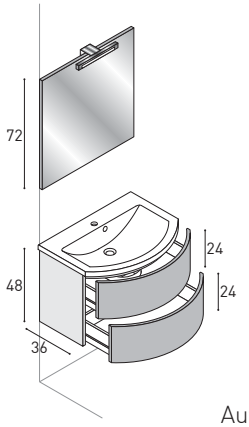

Waschtisch-Unterschrank gerundet mit 2 Auszügen.
Spiegel BASIC mit LED-Leuchte.
Ohne Schalter.

Aufpreis für Schalter
MGI10 € 19

Breite Spiegel	Breite WTU	MC	MM	OC	VR
Spiegel B.70	70	—	**ML41282** 1.323	**ML41289** 1.399	**ML41284** 1.586
Spiegel B.90	90	—	**ML41286** 1.493	**ML41290** 1.564	**ML41288** 1.775

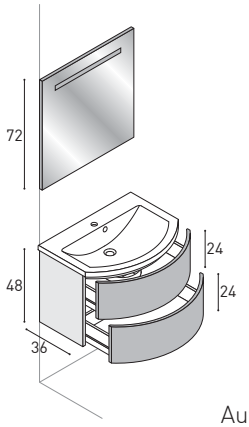

Waschtisch-Unterschrank gerundet mit 2 Auszügen.
Spiegel LIGHT mit integriertem LED-Leuchte.
Ohne Schalter.

Aufpreis für Schalter
MGI11 € 19

Breite Spiegel	Breite WTU	MC	MM	OC	VR
Spiegel B.70	70	—	**ML42292** 1.376	**ML42293** 1.450	**ML42294** 1.641
Spiegel B.90	90	—	**ML42296** 1.558	**ML42295** 1.633	**ML42298** 1.842

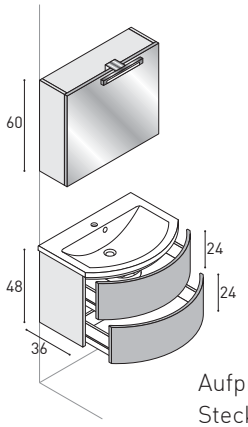

Waschtisch-Unterschrank gerundet mit 2 Auszügen.
Klapp-Spiegelschrank FLIP mit 2 durchgehenden Glas-Einlegeböden (fix).
Schalter und Steckdose nur rechts innen. Lampe LED-Leuchte.

Aufpreis für internationale Steckdosen
MG101 € 46

Breite Spiegel	Breite WTU	MC	MM	OC	VR
Spiegel B.70	70	—	**ML43302** 1.562	**ML43310** 1.635	**ML43304** 1.828
Spiegel B.90	90	—	**ML43306** 1.747	**ML43311** 1.819	**ML43308** 2.027

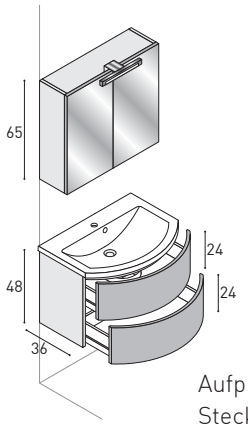

Waschtisch-Unterschrank gerundet mit 2 Auszügen.
Spiegelschrank TRITTICO mit doppelseitig verspiegelten Türen.
Schalter und Steckdose nur rechts innen. Lampe LED-Leuchte.

Aufpreis für internationale Steckdosen
MG101 € 46

Breite Spiegel	Breite WTU	MC	MM	OC	VR
Spiegel B.70	70	—	**ML44312** 1.590	**ML44319** 1.662	**ML44314** 1.852
Spiegel B.90	90	—	**ML44316** 1.859	**ML44320** 1.929	**ML44318** 2.139

Badmöbel-Kombinationen

Flash - Flash Evo H. **48** cm - T. **52/36** cm

Bei Bestellung angeben:
Flash mit Griffen
(Griffvarianten siehe Seite 3) oder
Flash EVO mit integrierten Griffleisten

Becken mittig

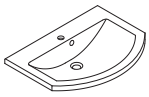

Preisgruppen			
MC	MM	OC	VR
Keramik	Mineralguss	Ocritech®	Glas

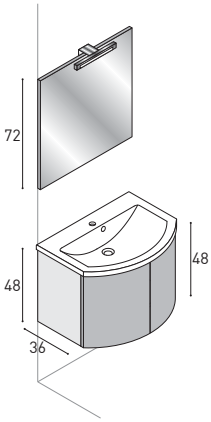

Waschtisch-Unterschrank gerundet mit 2 Türen.
Spiegel BASIC mit LED-Leuchte.
Ohne Schalter.

Breite Spiegel	Breite WTU	MC	MM	OC	VR
Spiegel B.70	70	—	**ML41082** 1.146	**ML41030** 1.220	**ML41084** 1.404
Spiegel B.90	90	—	**ML41086** 1.285	**ML41031** 1.359	**ML41088** 1.570

Aufpreis für Schalter
MGI10 € 19

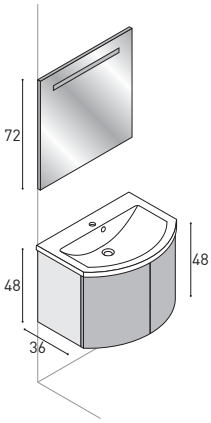

Waschtisch-Unterschrank gerundet mit 2 Türen.
Spiegel LIGHT mit integriertem LED-Leuchte.
Ohne Schalter.

Breite Spiegel	Breite WTU	MC	MM	OC	VR
Spiegel B.70	70	—	**ML42092** 1.199	**ML42050** 1.274	**ML42094** 1.458
Spiegel B.90	90	—	**ML42096** 1.351	**ML42051** 1.422	**ML42098** 1.636

Aufpreis für Schalter
MGI11 € 19

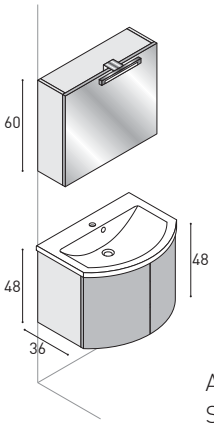

Waschtisch-Unterschrank gerundet mit 2 Türen.
Klapp-Spiegelschrank FLIP mit 2 durchgehenden Glas-Einlegeböden (fix).
Schalter und Steckdose nur rechts innen. Lampe LED-Leuchte.

Breite Spiegel	Breite WTU	MC	MM	OC	VR
Spiegel B.70	70	—	**ML43102** 1.383	**ML43109** 1.456	**ML43104** 1.643
Spiegel B.90	90	—	**ML43106** 1.541	**ML43110** 1.617	**ML43108** 1.828

Aufpreis für internationale Steckdosen
MG101 € 46

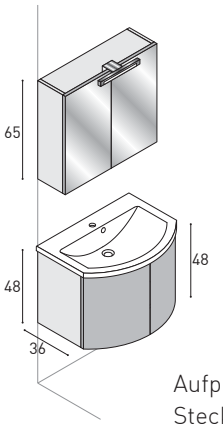

Waschtisch-Unterschrank gerundet mit 2 Türen.
Spiegelschrank TRITTICO mit doppelseitig verspiegelten Türen.
Schalter und Steckdose nur rechts innen. Lampe LED-Leuchte.

Breite Spiegel	Breite WTU	MC	MM	OC	VR
Spiegel B.70	70	—	**ML44112** 1.411	**ML44119** 1.485	**ML44114** 1.668
Spiegel B.90	90	—	**ML44116** 1.653	**ML44120** 1.729	**ML44118** 1.948

Aufpreis für internationale Steckdosen
MG101 € 46

Alle FLASH-Badmöbel-Oberflächen (siehe Seite 4-5) haben den selben Preis. Daher keine unterschiedlichen Preisgruppen nach Badmöbel-Oberflächen.

Badmöbel-Kombinationen

Flash - Flash Evo H. **48** cm - T. **52/21** cm

Bei Bestellung angeben:
Flash mit Griffen
(Griffvarianten siehe Seite 3) oder
Flash EVO mit integrierten Griffleisten

Becken RE-LI

Bei Bestellung Becken links oder rechts angeben

Preisgruppen			
MC	MM	OC	VR
Keramik	Mineralguss	Ocritech®	Glas

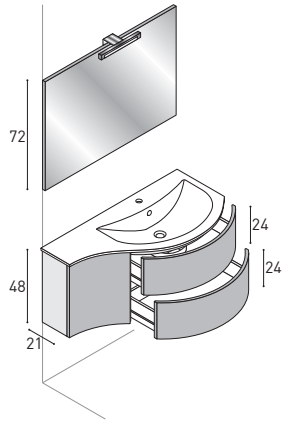

Abb. Ausführung rechts

Waschtisch-Unterschrank mit 2 gerundeten Auszügen und 1 konkaver Tür.
Spiegel BASIC mit LED-Leuchte.
Ohne Schalter.

Aufpreis für Schalter
MGI10 € 19

Breite Spiegel	Breite WTU	MC	MM	OC	VR
Spiegel B.100	102,6	—	**ML41681** 1.596	**ML41682** 1.681	—

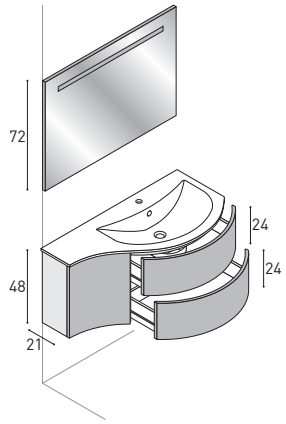

Abb. Ausführung rechts

Waschtisch-Unterschrank mit 2 gerundeten Auszügen und 1 konkaver Tür.
Spiegel LIGHT mit integriertem LED-Leuchte.
Ohne Schalter.

Aufpreis für Schalter
MGI11 € 19

Breite Spiegel	Breite WTU	MC	MM	OC	VR
Spiegel B.100	102,6	—	**ML42682** 1.661	**ML42683** 1.747	—

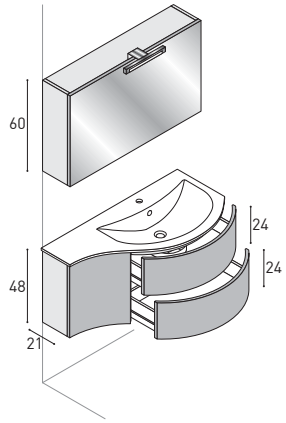

Abb. Ausführung rechts

Waschtisch-Unterschrank mit 2 gerundeten Auszügen und 1 konkaver Tür.
Klapp-Spiegelschrank FLIP mit 2 durchgehenden Glas-Einlegeböden (fix).
Schalter und Steckdose nur rechts innen. Lampe LED-Leuchte.

Aufpreis für internationale Steckdosen
MG101 € 46

Breite Spiegel	Breite WTU	MC	MM	OC	VR
Spiegel B.100	102,6	—	**ML43683** 1.858	**ML43684** 1.941	—

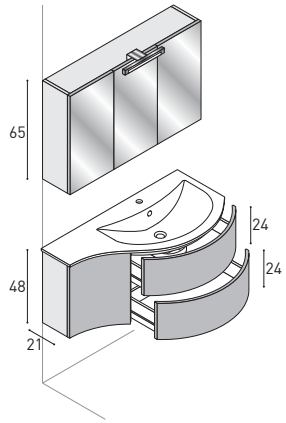

Abb. Ausführung rechts

Waschtisch-Unterschrank mit 2 gerundeten Auszügen und 1 konkaver Tür.
Spiegelschrank TRITTICO mit doppelseitig verspiegelten Türen.
Schalter und Steckdose nur rechts innen. Lampe LED-Leuchte.

Aufpreis für internationale Steckdosen
MG101 € 46

Breite Spiegel	Breite WTU	MC	MM	OC	VR
Spiegel B.100	102,6	—	**ML44684** 1.984	**ML44685** 2.068	—

Alle Preise in EUR zzgl. MwSt.

Badmöbel-Kombinationen

Flash - Flash Evo H. **48** cm - T. **52/21** cm

Bei Bestellung angeben:
Flash mit Griffen
(Griffvarianten siehe Seite 3) oder
Flash EVO mit integrierten Griffleisten

Becken RE-LI

Bei Bestellung Becken links oder rechts angeben

Preisgruppen			
MC	MM	OC	VR
Keramik	Mineralguss	Ocritech®	Glas

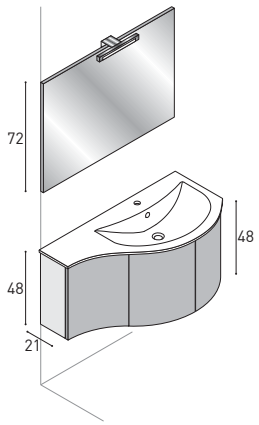

Abb. Ausführung rechts

Waschtisch-Unterschrank mit 2 gerundeten Türen und 1 konkaver Tür.
Spiegel BASIC mit LED-Leuchte.
Ohne Schalter.

Aufpreis für Schalter
MGI10 € 19

Breite Spiegel	Breite WTU	MC	MM	OC	VR
Spiegel B.100	102,6	—	**ML41481** 1.421	**ML41482** 1.505	—

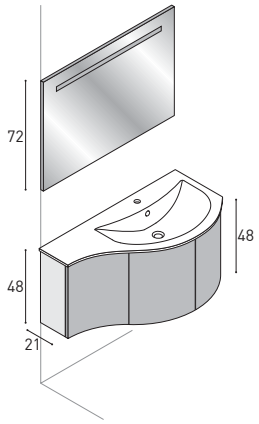

Abb. Ausführung rechts

Waschtisch-Unterschrank mit 2 gerundeten Türen und 1 konkaver Tür.
Spiegel LIGHT mit integriertem LED-Leuchte.
Ohne Schalter.

Aufpreis für Schalter
MGI11 € 19

Breite Spiegel	Breite WTU	MC	MM	OC	VR
Spiegel B.100	102,6	—	**ML42482** 1.488	**ML42483** 1.571	—

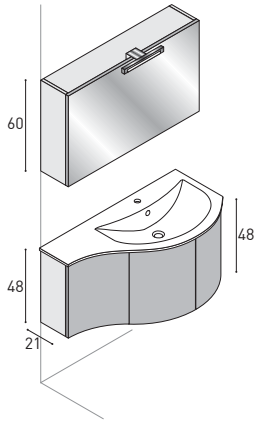

Abb. Ausführung rechts

Waschtisch-Unterschrank mit 2 gerundeten Türen und 1 konkaver Tür.
Klapp-Spiegelschrank FLIP mit 2 durchgehenden Glas-Einlegeböden (fix).
Schalter und Steckdose nur rechts innen. Lampe LED-Leuchte.

Aufpreis für internationale Steckdosen
MG101 € 46

Breite Spiegel	Breite WTU	MC	MM	OC	VR
Spiegel B.100	102,6	—	**ML43483** 1.683	**ML43484** 1.763	—

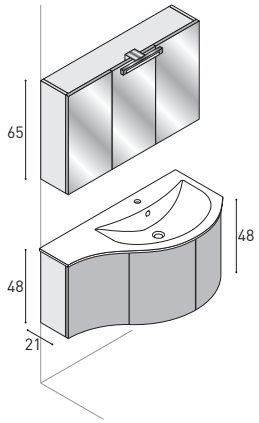

Abb. Ausführung rechts

Waschtisch-Unterschrank mit 2 gerundeten Türen und 1 konkaver Tür.
Spiegelschrank TRITTICO mit doppelseitig verspiegelten Türen.
Schalter und Steckdose nur rechts innen. Lampe LED-Leuchte.

Aufpreis für internationale Steckdosen
MG101 € 46

Breite Spiegel	Breite WTU	MC	MM	OC	VR
Spiegel B.100	102,6	—	**ML44484** 1.810	**ML44485** 1.937	—

Alle FLASH-Badmöbel-Oberflächen (siehe Seite 4-5) haben den selben Preis. Daher keine unterschiedlichen Preisgruppen nach Badmöbel-Oberflächen.

Alle Preise in EUR zzgl. MwSt.

Badmöbel-Kombinationen

Flash - Flash Evo H. **48** cm - T. **52/21** cm

Bei Bestellung angeben:
Flash mit Griffen
(Griffvarianten siehe Seite 3) oder
Flash EVO mit integrierten Griffleisten

Becken mittig

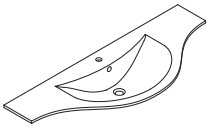

Preisgruppen			
MC	MM	OC	VR
Keramik	Mineralguss	Ocritech®	Glas

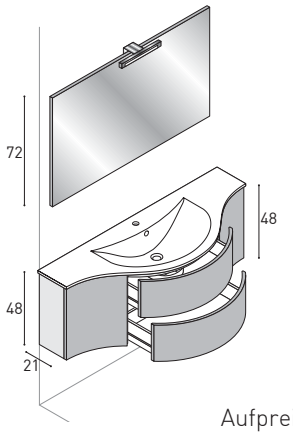

Waschtisch-Unterschrank mit 2 gerundeten Auszügen und 2 konkaven Türen.
Spiegel BASIC mit LED-Leuchte.
Ohne Schalter.

Aufpreis für Schalter
MGI10 € 19

Breite Spiegel	Breite WTU	MC	MM	OC	VR
Spiegel B.120	135,2	—	**ML41685** 1.905	**ML41686** 2.017	—

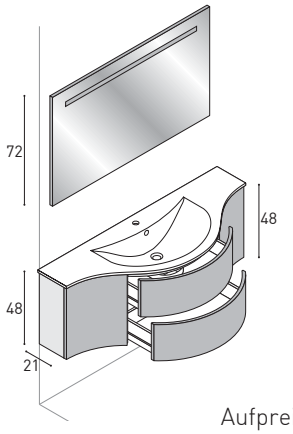

Waschtisch-Unterschrank mit 2 gerundeten Auszügen und 2 konkaven Türen.
Spiegel LIGHT mit integriertem LED-Leuchte.
Ohne Schalter.

Aufpreis für Schalter
MGI11 € 19

Breite Spiegel	Breite WTU	MC	MM	OC	VR
Spiegel B.120	135,2	—	**ML42686** 1.998	**ML42687** 2.111	—

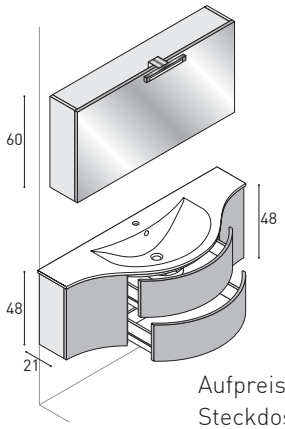

Waschtisch-Unterschrank mit 2 gerundeten Auszügen und 2 konkaven Türen.
Klapp-Spiegelschrank FLIP mit 2 durchgehenden Glas-Einlegeböden (fix).
Schalter und Steckdose nur rechts innen. Lampe LED-Leuchte.

Aufpreis für internationale Steckdosen
MG101 € 46

Breite Spiegel	Breite WTU	MC	MM	OC	VR
Spiegel B.120	135,2	—	**ML43687** 2.181	**ML43689** 2.295	—

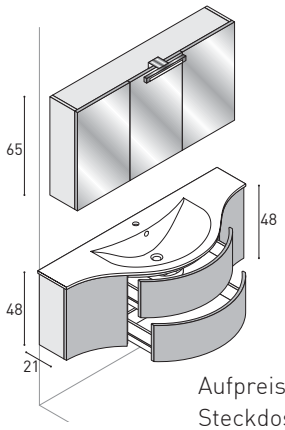

Waschtisch-Unterschrank mit 2 gerundeten Auszügen und 2 konkaven Türen.
Spiegelschrank TRITTICO mit doppelseitig verspiegelten Türen.
Schalter und Steckdose nur rechts innen. Lampe LED-Leuchte.

Aufpreis für internationale Steckdosen
MG101 € 46

Breite Spiegel	Breite WTU	MC	MM	OC	VR
Spiegel B.120	135,2	—	**ML44688** 2.294	**ML44690** 2.402	—

Badmöbel-Kombinationen

Flash - Flash Evo H. **48** cm - T. **52/21** cm

Bei Bestellung angeben:
Flash mit Griffen
(Griffvarianten siehe Seite 3) oder
Flash EVO mit integrierten Griffleisten

Becken mittig

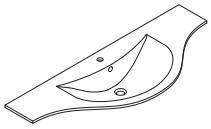

Preisgruppen			
MC	MM	OC	VR
Keramik	Mineralguss	Ocritech®	Glas

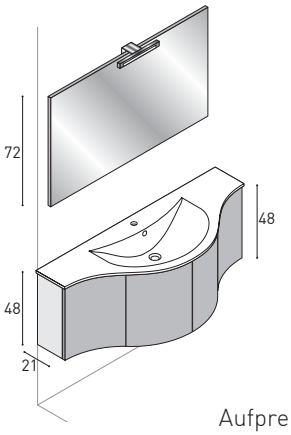

Waschtisch-Unterschrank mit 2 gerundeten Türen und 2 konkaven Türen.
Spiegel BASIC mit LED-Leuchte.
Ohne Schalter.

Aufpreis für Schalter
MGI10 € 19

Breite Spiegel	Breite WTU	MC	MM	OC	VR
Spiegel B.120	135,2	—	**ML41485** 1.731	**ML41486** 1.844	—

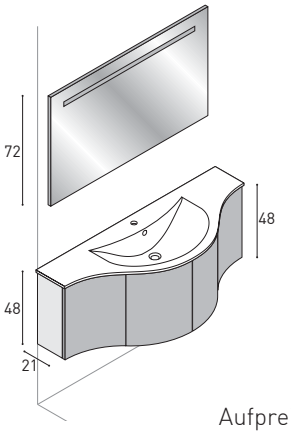

Waschtisch-Unterschrank mit 2 gerundeten Türen und 2 konkaven Türen.
Spiegel LIGHT mit integriertem LED-Leuchte.
Ohne Schalter.

Aufpreis für Schalter
MGI11 € 19

Breite Spiegel	Breite WTU	MC	MM	OC	VR
Spiegel B.120	135,2	—	**ML42486** 1.823	**ML42487** 1.938	—

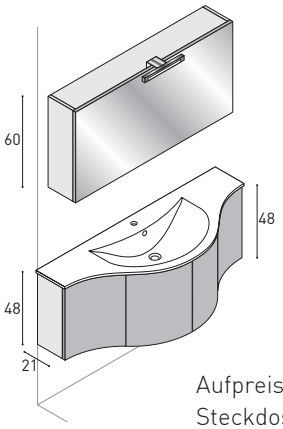

Waschtisch-Unterschrank mit 2 gerundeten Türen und 2 konkaven Türen.
Klapp-Spiegelschrank FLIP mit 2 durchgehenden Glas-Einlegeböden (fix).
Schalter und Steckdose nur rechts innen. Lampe LED-Leuchte.

Aufpreis für internationale Steckdosen
MG101 € 46

Breite Spiegel	Breite WTU	MC	MM	OC	VR
Spiegel B.120	135,2	—	**ML43487** 2.006	**ML43488** 2.113	—

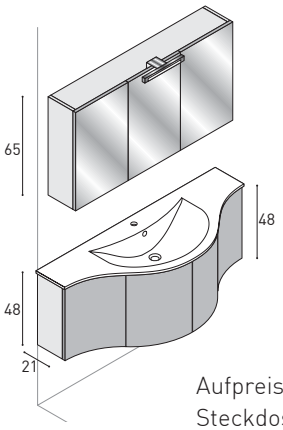

Waschtisch-Unterschrank mit 2 gerundeten Türen und 2 konkaven Türen.
Spiegelschrank TRITTICO mit doppelseitig verspiegelten Türen.
Schalter und Steckdose nur rechts innen. Lampe LED-Leuchte.

Aufpreis für internationale Steckdosen
MG101 € 46

Breite Spiegel	Breite WTU	MC	MM	OC	VR
Spiegel B.120	135,2	—	**ML44488** 2.119	**ML44489** 2.232	—

Alle FLASH-Badmöbel-Oberflächen (siehe Seite 4-5) haben den selben Preis. Daher keine unterschiedlichen Preisgruppen nach Badmöbel-Oberflächen.

Flash MINI

H. **48** cm - T. **25** cm

Bei Bestellung angeben:
Flash mit Griffen
(Griffvarianten siehe Seite 3) oder
Flash EVO mit integrierten Griffleisten

Becken RE - Tür LI
Becken LI - Tür RE

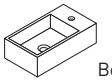

Bei Bestellung Becken links oder rechts angeben

Preisgruppen
MC
Keramik

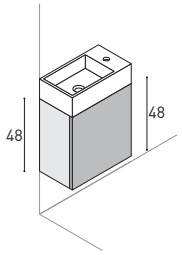

Waschtisch-Unterschrank mit 1 Tür.
Bei Bestellung bitte Variante angeben:
1. Türanschlag rechts / Becken links
2. Türanschlag links / Becken rechts

	Breite WTU	MC
Abb. Türanschlag rechts, Becken links	44	**MM41801** 391

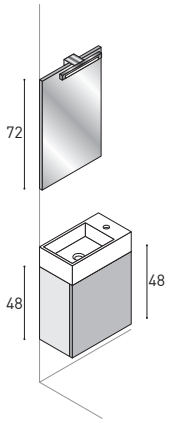

Waschtisch-Unterschrank mit 1 Tür.
Spiegel mit LED-Leuchte. Ohne Schalter.
Bei Bestellung bitte Variante angeben:
1. Türanschlag rechts / Becken links
2. Türanschlag links / Becken rechts

Aufpreis für Schalter
MGI10 € 19

	Breite Spiegel	Breite WTU	MC
Abb. Türanschlag rechts, Becken links	Spiegel B.45	44	**ML41801** 538

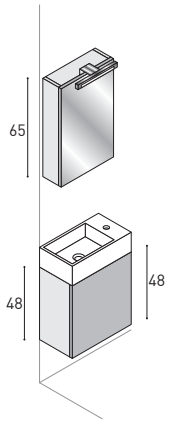

Waschtisch-Unterschrank mit 1 Tür.
Spiegelschrank MINI mit doppelseitig verspiegelten Türen.
Schalter und Steckdose nur rechts innen. Lampe LED-Leuchte.
Bei Bestellung bitte Variante angeben:
1. Türanschlag rechts / Becken links
2. Türanschlag links / Becken rechts

Aufpreis für internationale Steckdose
MG101 € 46

	Breite Spiegel	Breite WTU	MC
Abb. Türanschlag rechts, Becken links	Spiegel B.40	44	**ML44802** 715

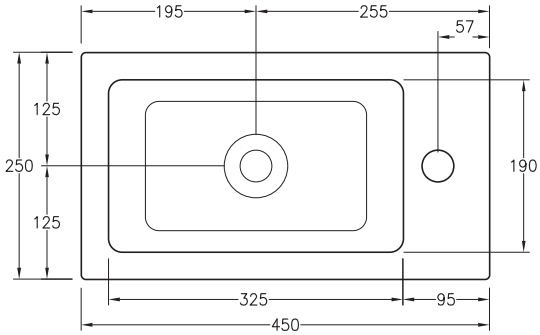

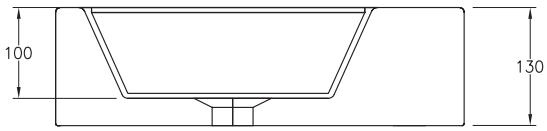

Preisgruppen
Preise

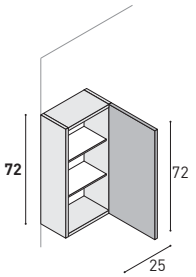

Oberschrank mit 1 Tür, 2 Glas-Einlegeböden.
Türanschlag rechts oder links. Bei Bestellung angeben!

Türanschlag rechts

T.	B.	Bestell-Nr.	Preise
21	25	**PE72N1**	161
	35	**PE72N2**	177

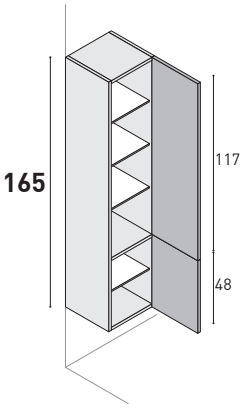

Hochschrank mit 2 Türen, 4 Glas-Einlegeböden, 1 Holz-Einlegeboden (fix).
Türanschlag rechts oder links. Bei Bestellung angeben!

Türanschlag rechts

T.	B.	Bestell-Nr.	Preise
35	25	**CP622**	414
	35	**CP621**	446

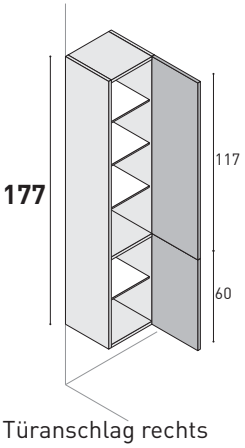

Hochschrank mit 2 Türen, 4 Glas-Einlegeböden, 1 Holz-Einlegeboden (fix).
Türanschlag rechts oder links. Bei Bestellung angeben!

Türanschlag rechts

T.	B.	Bestell-Nr.	Preise
35	25	**CP722**	435
	35	**CP721**	467

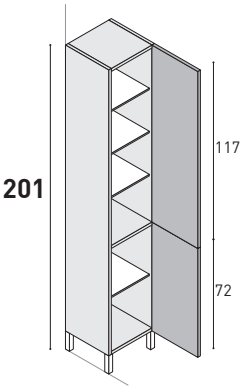

Hochschrank mit 2 Türen, 4 Glas-Einlegeböden, 1 Holz-Einlegeboden (fix).
Türanschlag rechts oder links. Bei Bestellung angeben!

Türanschlag rechts

T.	B.	Bestell-Nr.	Preise
35	25	**CL722**	546
	35	**CL721**	579